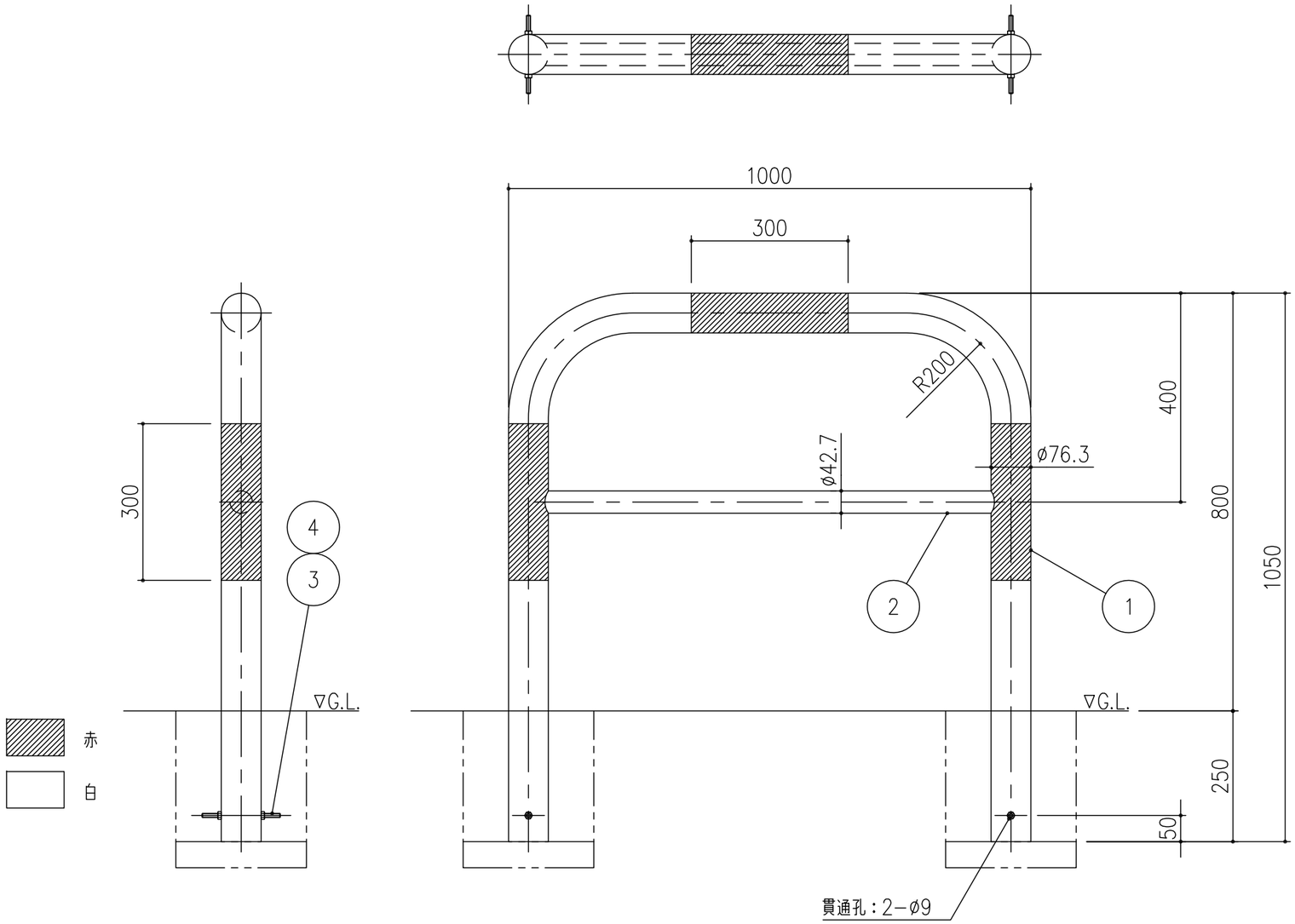

項番	名称	材質	個数	kg/個	記事
4	六角ナット：M8	SS400	4		ユニクロームめっき
3	アンカーボルト：M8×150		2		
2	横桟：ø42.7×2.3	STK400	1	17.5	溶融亜鉛めっき後、焼付塗装
1	支柱：ø76.3×3.2		1		

記号	内容	日付	編集
親番			
図歴			

担当	製図	照査	承認
	藤本	斎藤	金子

平成　年　月　日

第一機材株式会社

1/10 尺度

三角法

名称：DKC スチール製ゲートタイプ車止め
固定式。横桟付（赤白2色）
DF8B−10

図番：PC−E3−00084