DKC

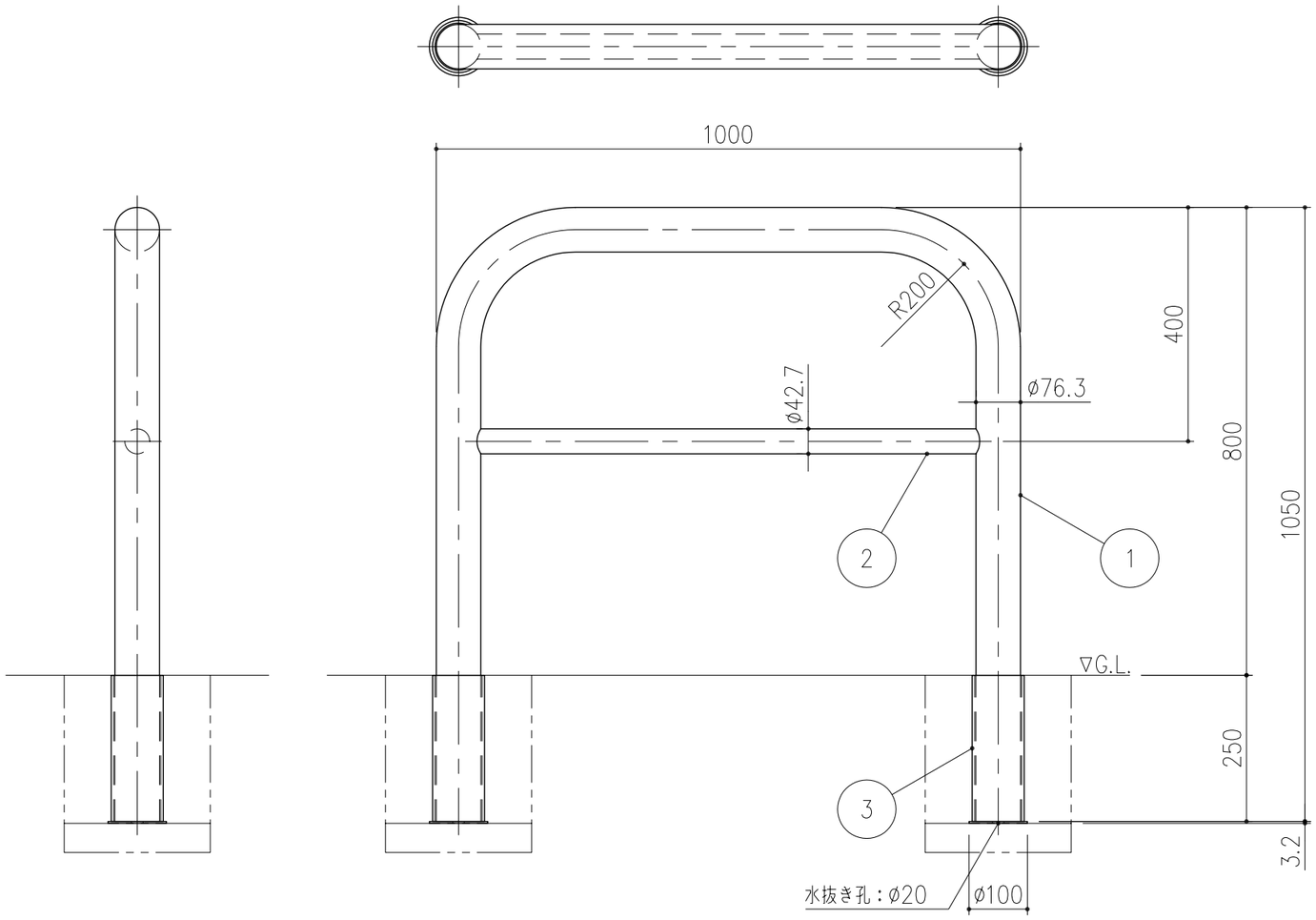

項番	名称	材質	個数	kg／個	記事
3	サヤ管：ø89.1×4.2	SGP	2	22.1	溶融亜鉛めっき
2	横桟：ø42.7×2.3	STK400	1		溶融亜鉛めっき後、焼付塗装
1	支柱：ø76.3×3.2		1		

記号	内容	日付	編集
親番			
図歴			

担当	製図	照査	承認	尺度	名称
	吉田	若山	羽賀	1／10	DKC スチール製ゲートタイプ車止め 差込式・横桟付 DF8B−10S
平成　年　月　日				三角法	図番
第一機材株式会社					C−E3−00266