DKC

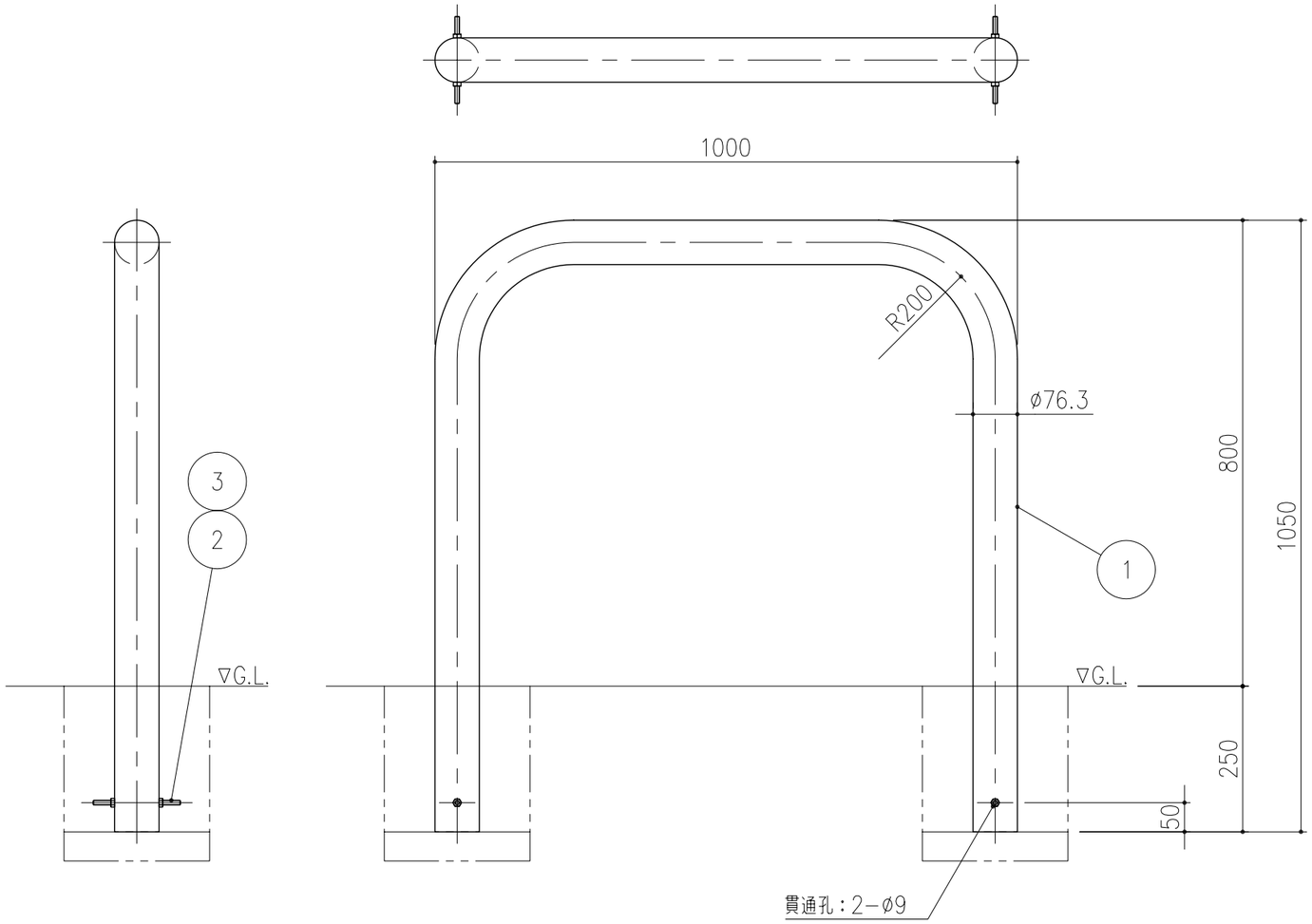

項番	名称	材質	個数	kg/個	記事
3	六角ナット：M8	SS400	4		ユニクロームめっき
2	アンカーボルト：M8×150		2		
1	支柱：ø76.3×3.0	SUS304	1	15.1	H.L仕上

記号	内容	日付	編集
親番			
図歴			

担当	製図	照査	承認	尺度	名称	DKC ステンレス製ゲートタイプ車止め
	吉田	若山	羽賀	1/10		固定式 DS8−10
平成 年 月 日				三角法	図番	C−E3−00201
第一機材株式会社						