DKC

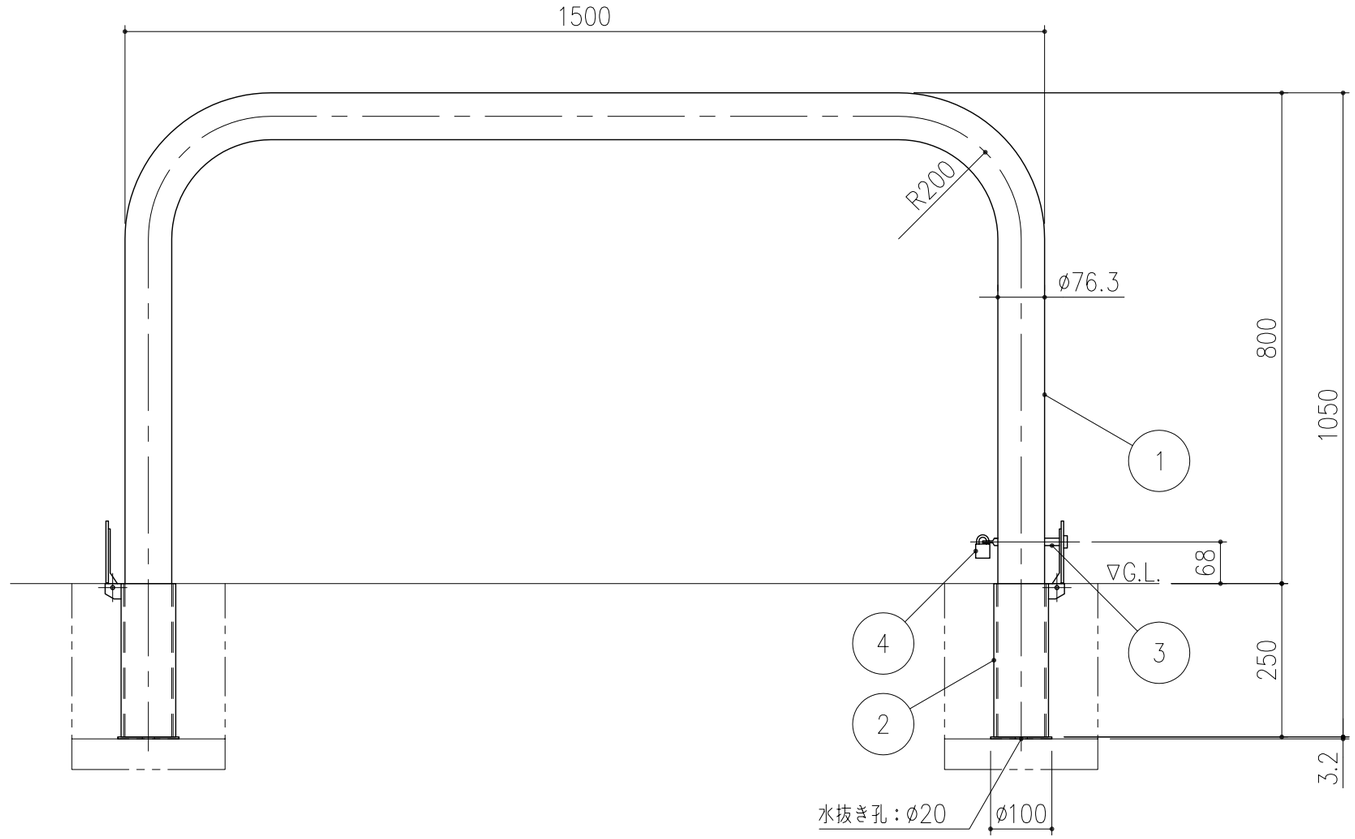

項番	名称	材質	個数	kg／個	記事
4	南京錠：25m／m		1		
3	カギピン：ø12	SUS304	1		
2	フタ付サヤ管：ø89.1×4.2	SGP	2	23.2	サヤ管：溶融亜鉛めっき・フタ：SUS304
1	支柱：ø76.3×3.0	SUS304	1		H.L仕上

記号	内容	日付	編集
親番			
図歴			

担当	製図	照査	承認	尺度	名称
	吉田	若山	羽賀	1／10	DKC ステンレス製ゲートタイプ車止め 差込式・フタ・カギ付 DS8−15SK
平成　年　月　日					
第一機材株式会社				三角法	図番 C−E3−00206