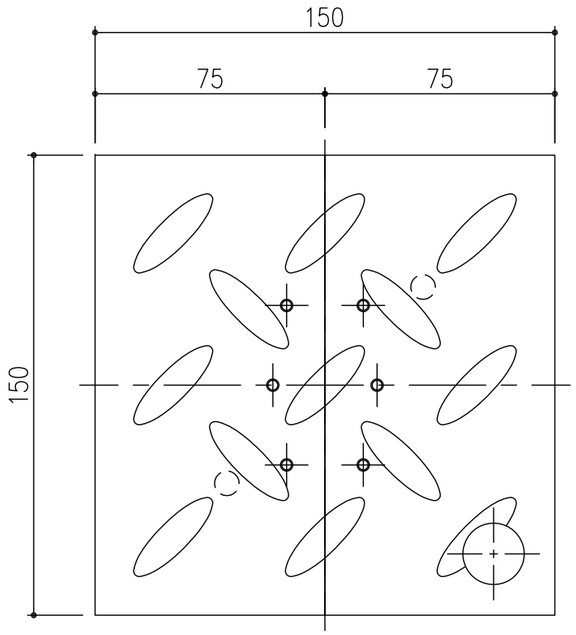


可動用穴カバー（表面）

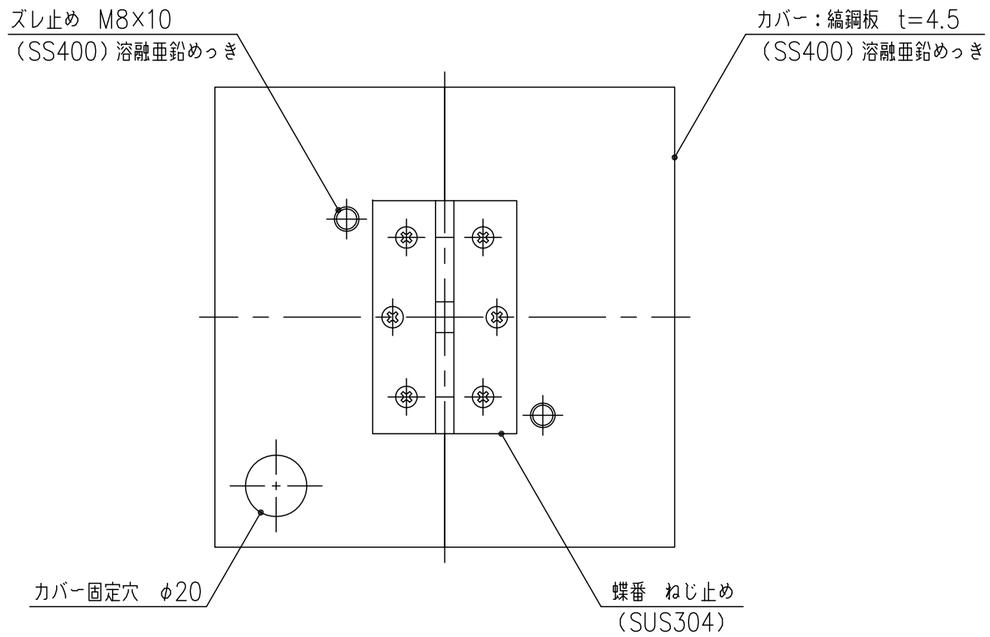


可動用穴カバー（裏面）

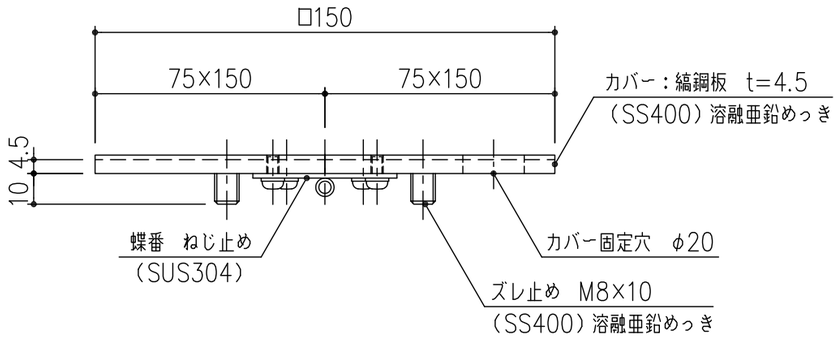


適用機種

CP50−85J（JGP）、CP53−85J（JGP）、CP54−85J（JGP）

| 項番 | 名称 | 材質 | 個数 | kg／個 | 記事 |
|---|---|---|---|---|---|
| | | | | | |
| | | | | | |
| | | | | | |
| | | | | | |
| | 可動穴用カバー | SS400 | | | 溶融亜鉛めっき |

| 記号 | 内容 | 日付 | 編集 |
|---|---|---|---|
| | | | |
| | | | |
| | | | |
| | | | |
| 親番 | | | |
| 図歴 | | | |

| 担当 | 製図 | 照査 | 承認 | 尺度 | 名称 |
|---|---|---|---|---|---|
| | 藤本 | 齊藤 | 金子 | 1／2 | DKC　キャストポール<br>可動用穴カバー<br>B−150 |
| 平成　年　月　日 | | | | | |
| 第一機材株式会社 | | | | 三角法 | 図番 PC−E3−00190 |