DKC

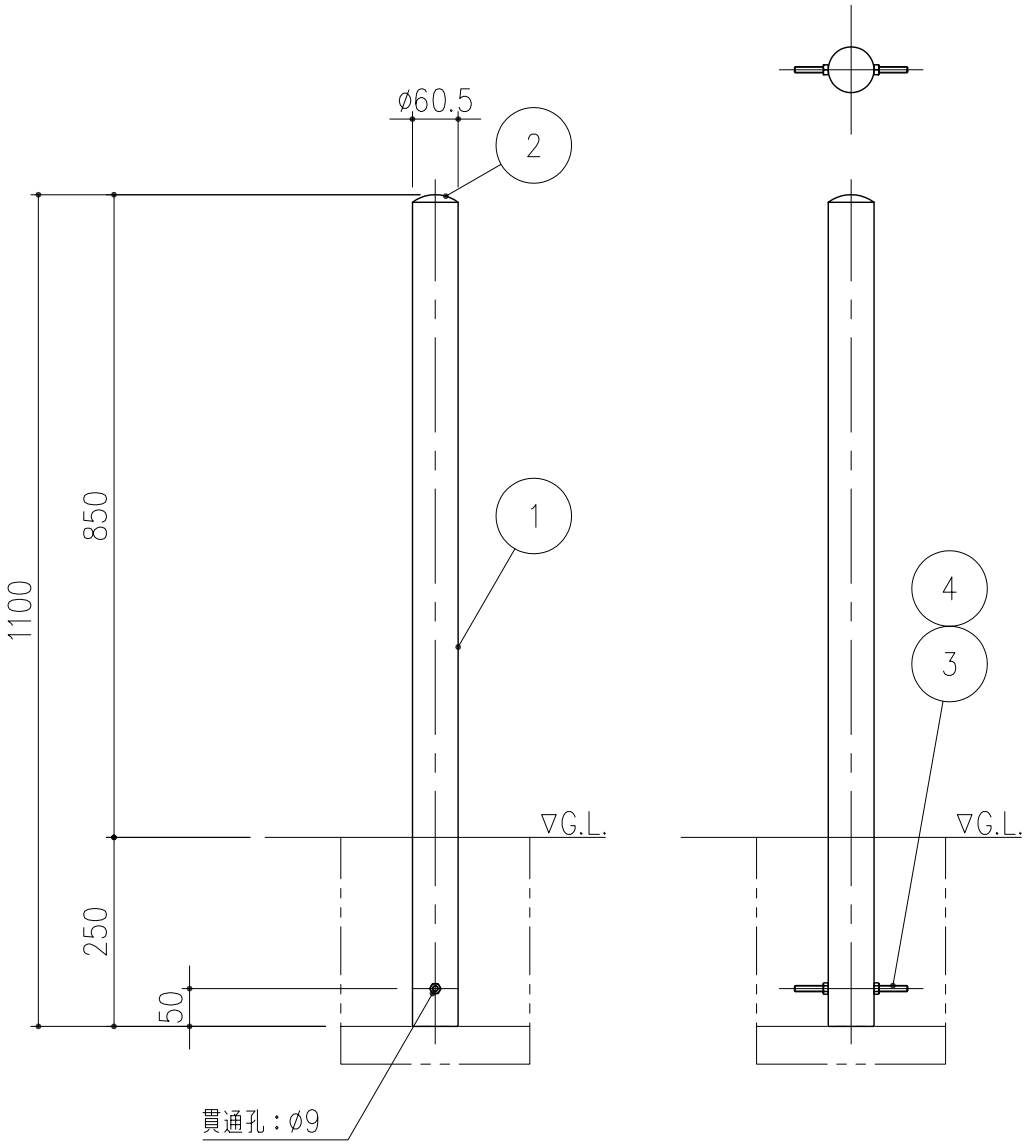

項番	名称	材質	個数	kg／個	記事
4	六角ナット：M8	SS400	2		ユニクロームめっき
3	アンカーボルト：M8×150		1		
2	キャップ：t=2.0	SPCC	1	3.5	電気亜鉛めっき後、焼付塗装
1	支柱：φ60.5×2.3	STK400	1		

記号	内容	日付	編集	担当	製図	照査	承認	尺度	名称
					吉田	若山	羽賀	1/10	DKC スチール製ポストタイプ車止め 固定式・フック無し DFP−6
				平成　年　月　日					
親番				第一機材株式会社				三角法	図番 C−E4−00066
図歴									