DKC

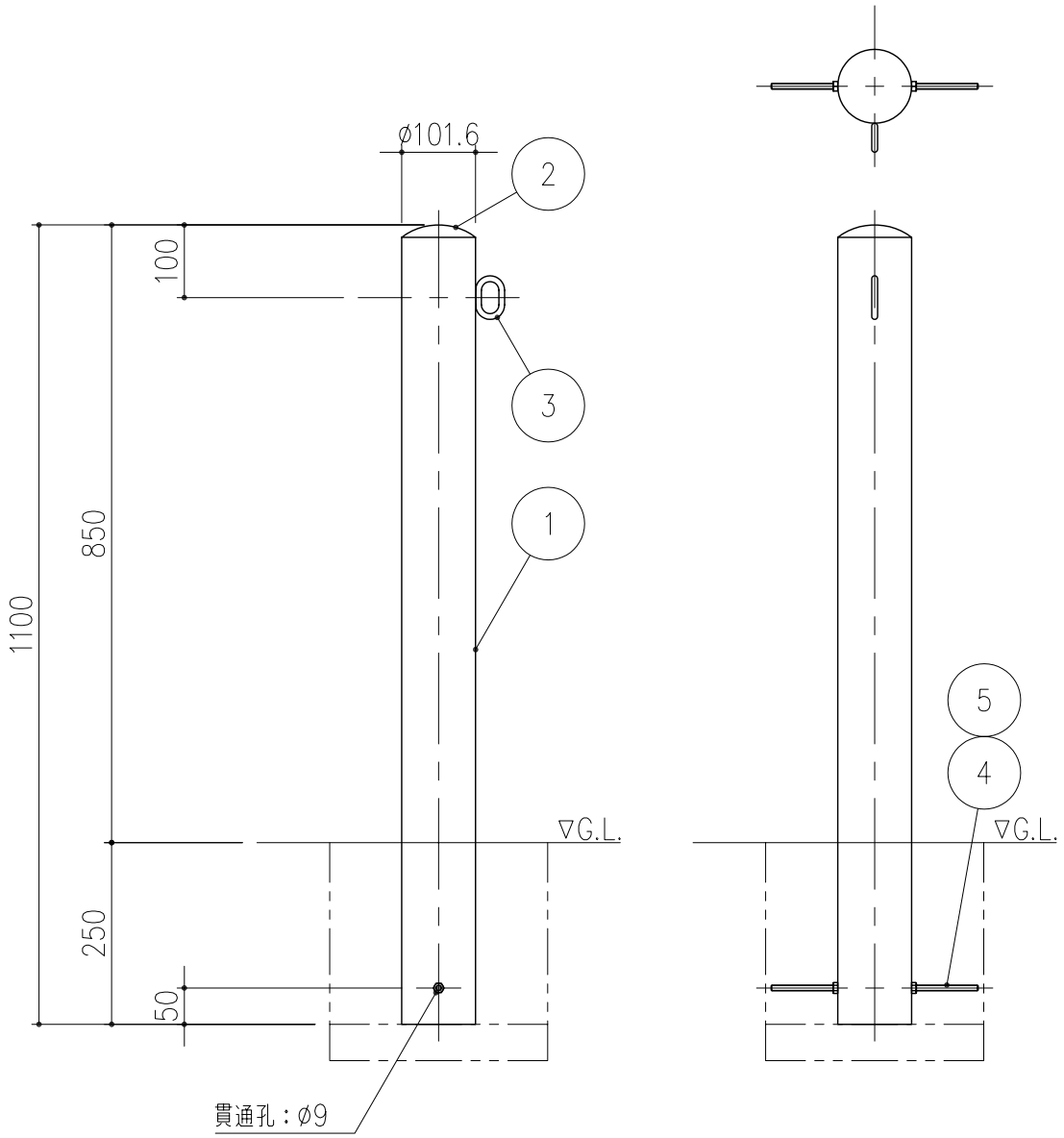

項番	名称	材質	個数	kg／個	記事
5	六角ナット：M8	SS400	2		ユニクロームめっき
4	アンカーボルト：M8×285		1		
3	フック：ø8		1	8.3	電気亜鉛めっき後、焼付塗装
2	キャップ：t=2.0	SPCC	1		
1	支柱：ø101.6×3.2	STK400	1		

記号	内容	日付	編集	担当	製図	照査	承認	尺度	名称
					吉田	若山	羽賀	1/10	DKC スチール製ポストタイプ車止め 固定式・フック1ヶ付 DFP1−10
				平成　年　月　日					
親番				第一機材株式会社				三角法	図番 C−E4−00091
図歴									