DKC

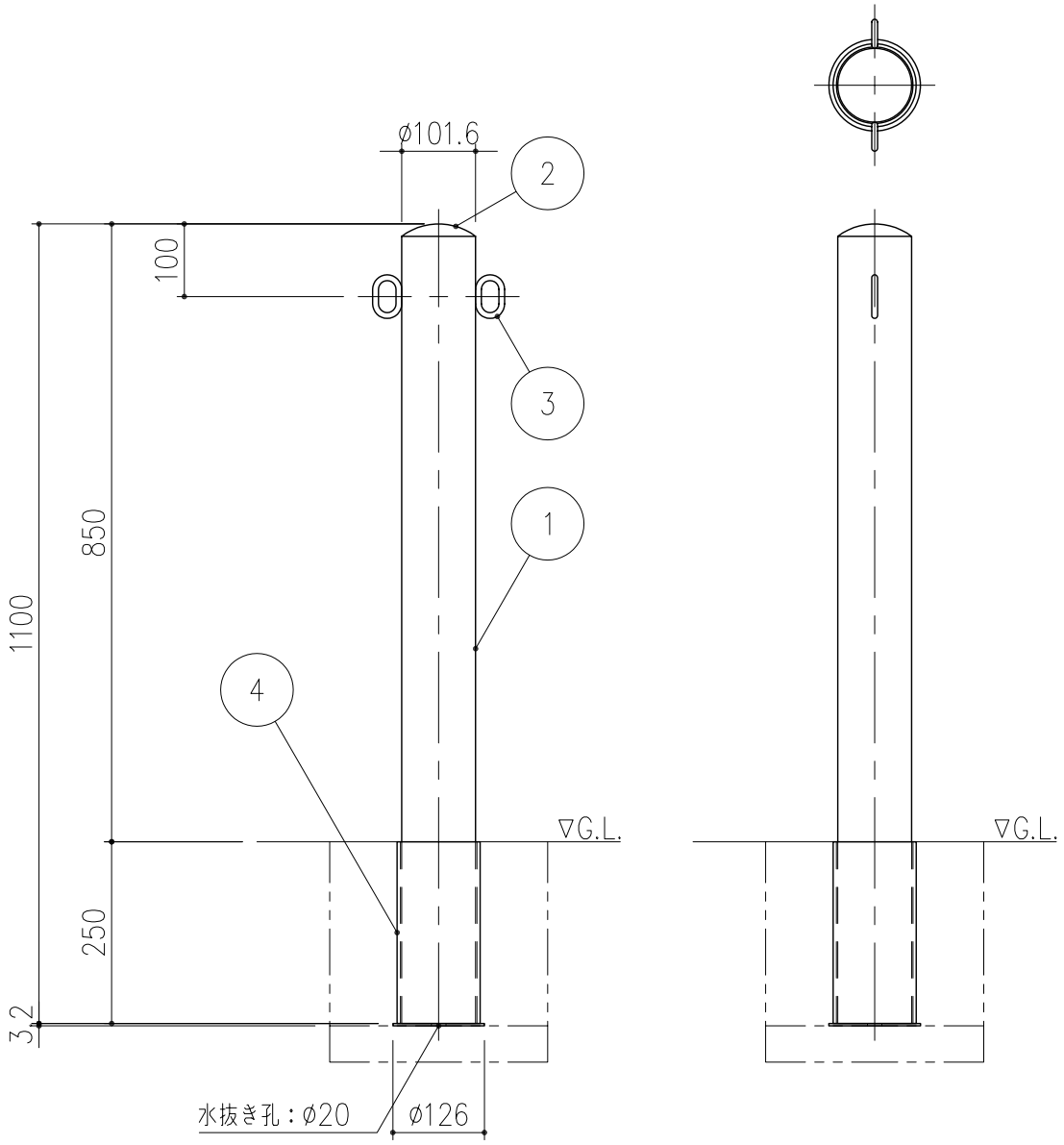

項番	名称	材質	個数	kg／個	記事
4	サヤ管：φ114.3×4.5	SGP	1		溶融亜鉛めっき
3	フック：φ8	SS400	2	11.5	電気亜鉛めっき後、焼付塗装
2	キャップ：t=2.0	SPCC	1		
1	支柱：φ101.6×3.2	STK400	1		

記号	内容	日付	編集	担当	製図	照査	承認	尺度	名称
					吉田	若山	羽賀	1/10	DKC スチール製ポストタイプ車止め 差込式・フック2ヶ付 DFP2-10S
				平成 年 月 日					
親番				第一機材株式会社				三角法	図番 C-E4-00095
図歴									