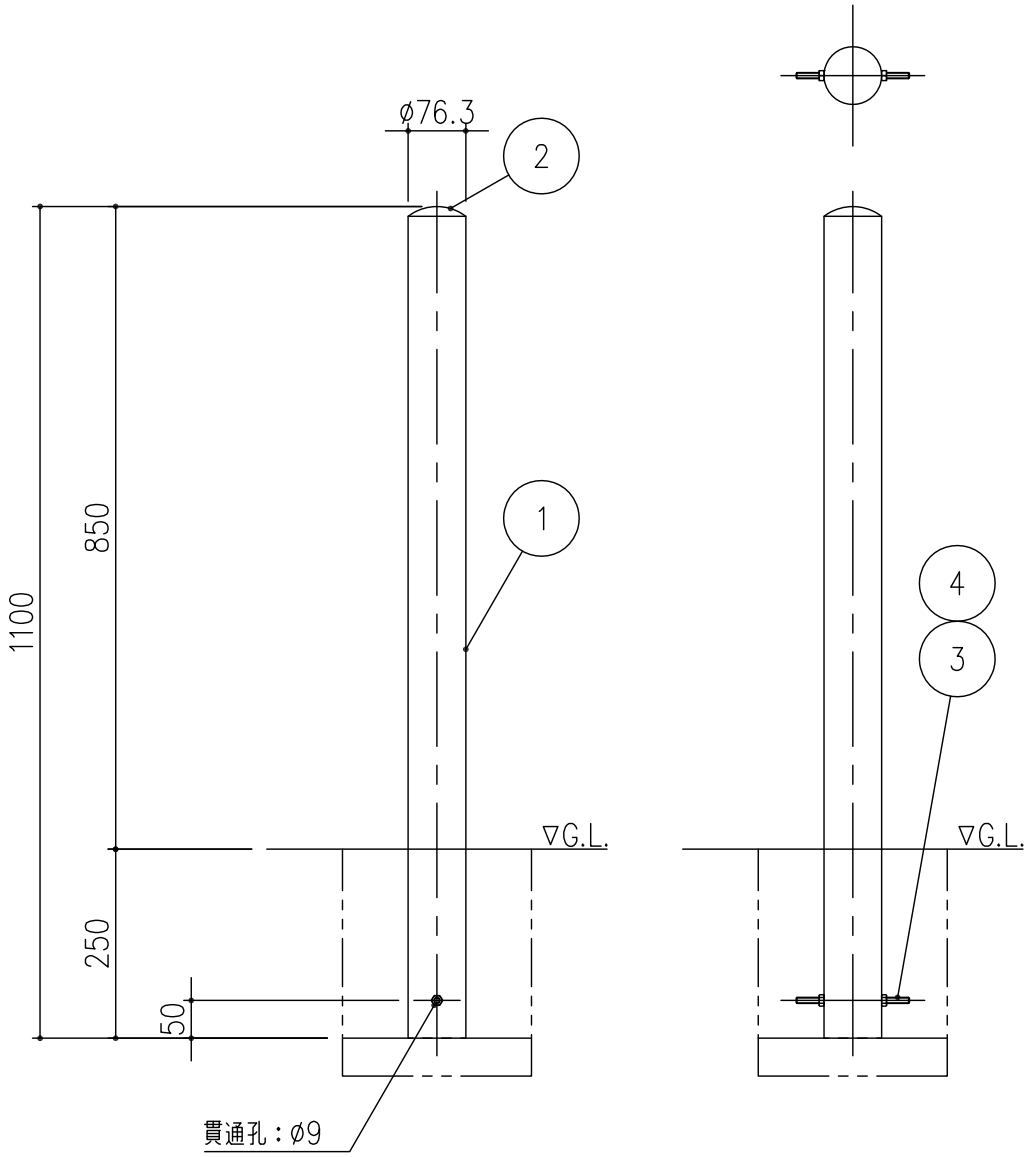

項番	名称	材質	個数	kg／個	記事
4	六角ナット：M8	SS400	2		ユニクロームめっき
3	アンカーボルト：M8×150		1		
2	キャップ：t=2.0	SUS304	1	4.0	#400研磨仕上げ
1	支柱：ø76.3×2.0		1		

記号	内容	日付	編集	担当	製図	照査	承認	尺度	名称
					藤本	斉藤	金子	1/10	DKC ステンレス製ポストタイプ車止め 固定式・フック無し DSP−8
				平成　年　月　日					
親番				第一機材株式会社				三角法	図番 PC−E4−00029
図歴									