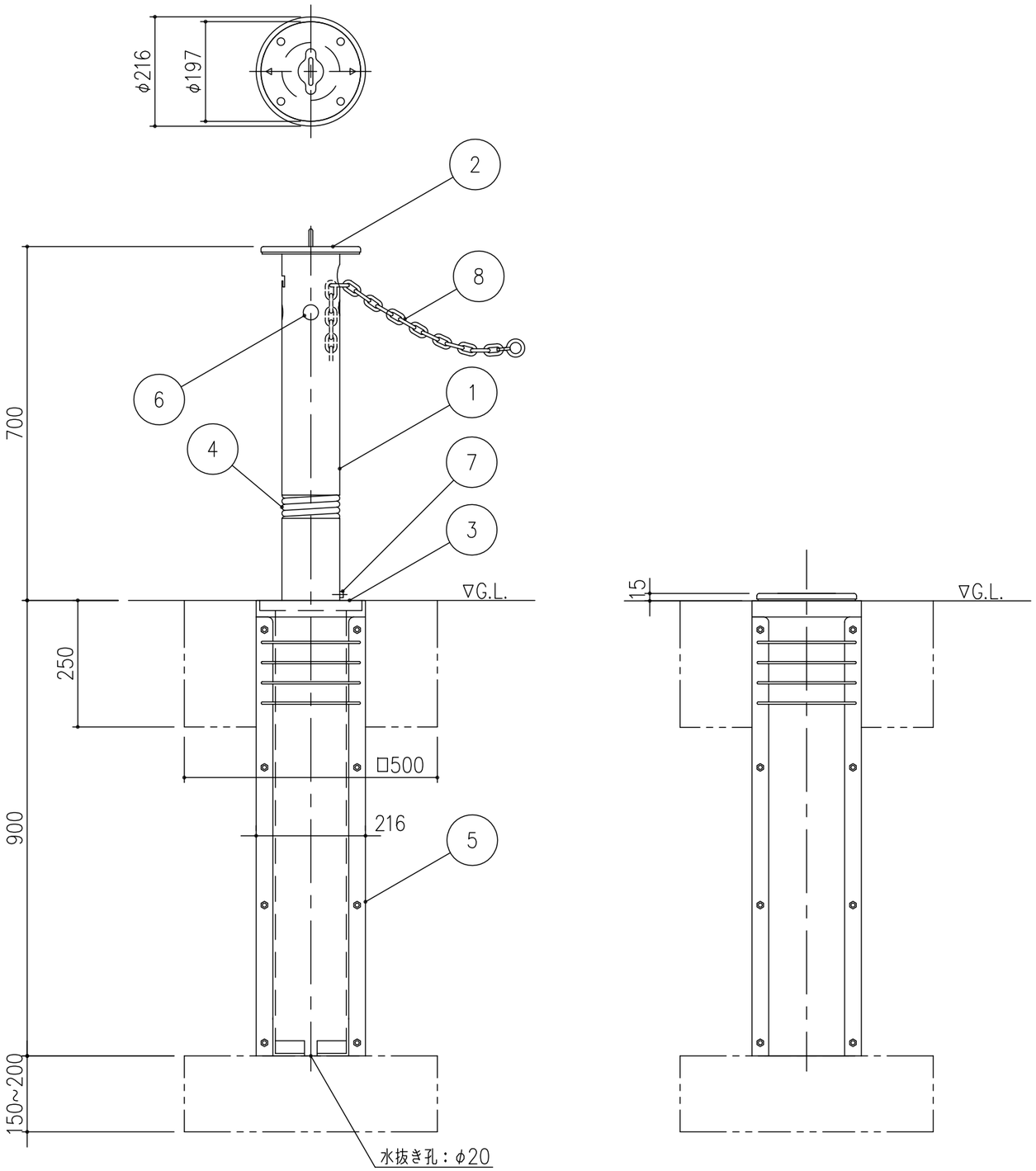

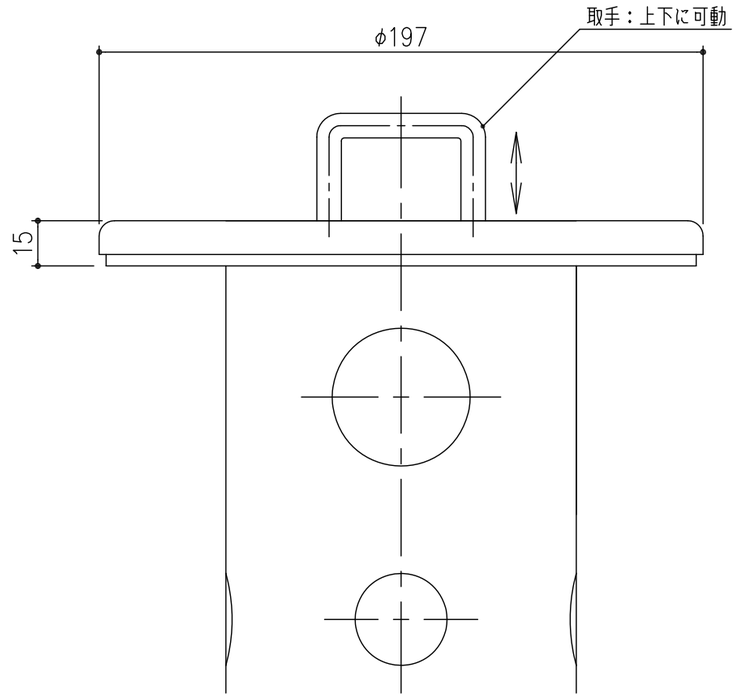

頭部詳細図　S=1/2

項番	名称	材質	個数	kg/個	記事
8	クサリ：φ6	SUS304	1		2mピッチ用・先端リング付
7	クイックロック		1		
6	反射シール		4		
5	外筒	アルミ鋳物	1	22.1	
4	スプリング	SUS304	1		
3	化粧カバー	SUS304	1		#400研磨仕上げ
2	キャップ：φ197		1		#400研磨仕上げ　取手・ゴムパッキン付
1	支柱：φ114.3×2.5		1		#400研磨仕上げ

記号	内容	日付	編集
親番			
図歴			

担当	製図	照査	承認
	藤本	齊藤	金子

平成　年　月　日

第一機材株式会社

1/10 尺度

三角法

名称：DKC ステンレス製アップダウンタイプ車止め
上下式・クイックロック・スプリング・クサリ付
DJ-11CNG

図番：PC-E3-00110B