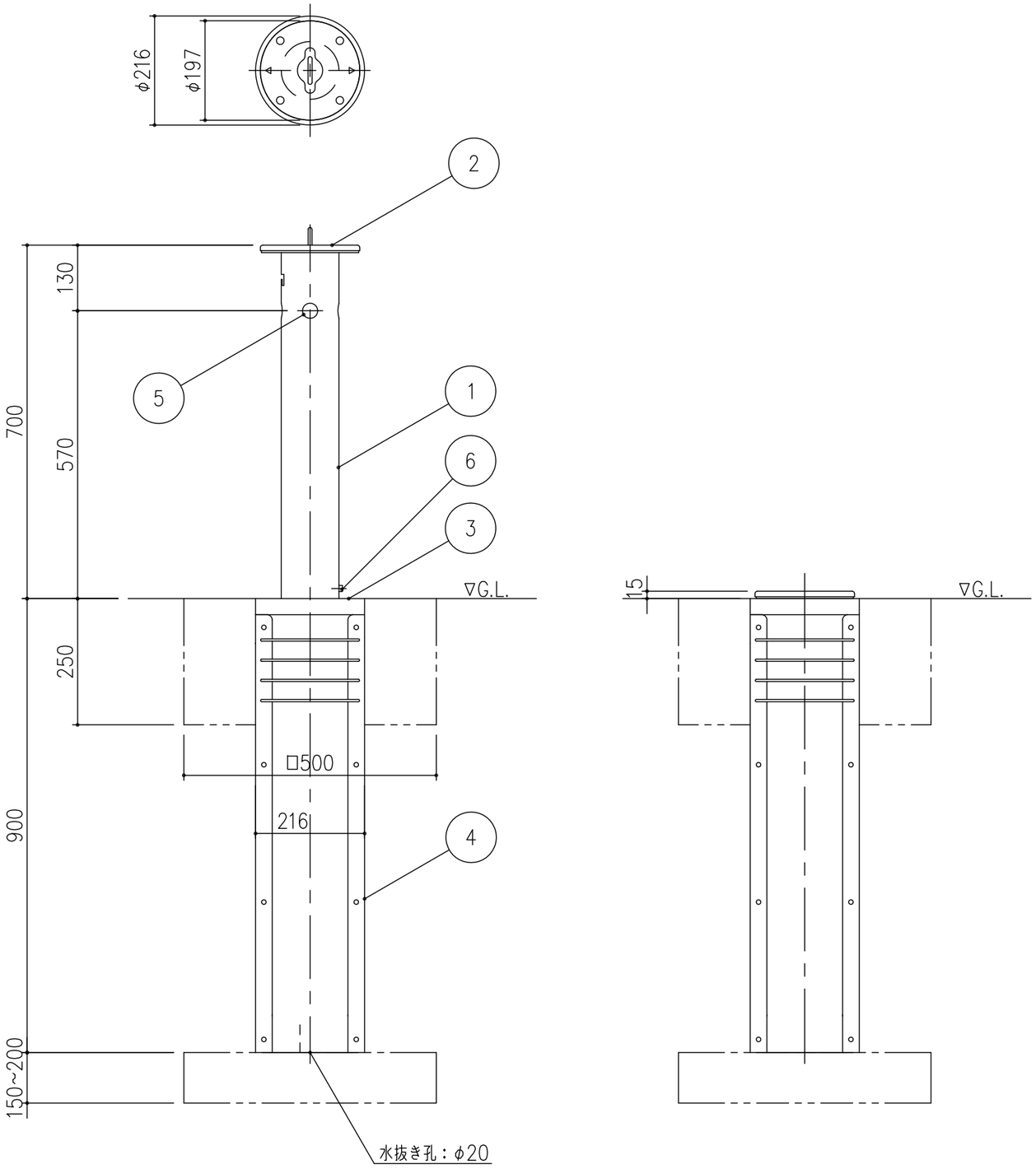

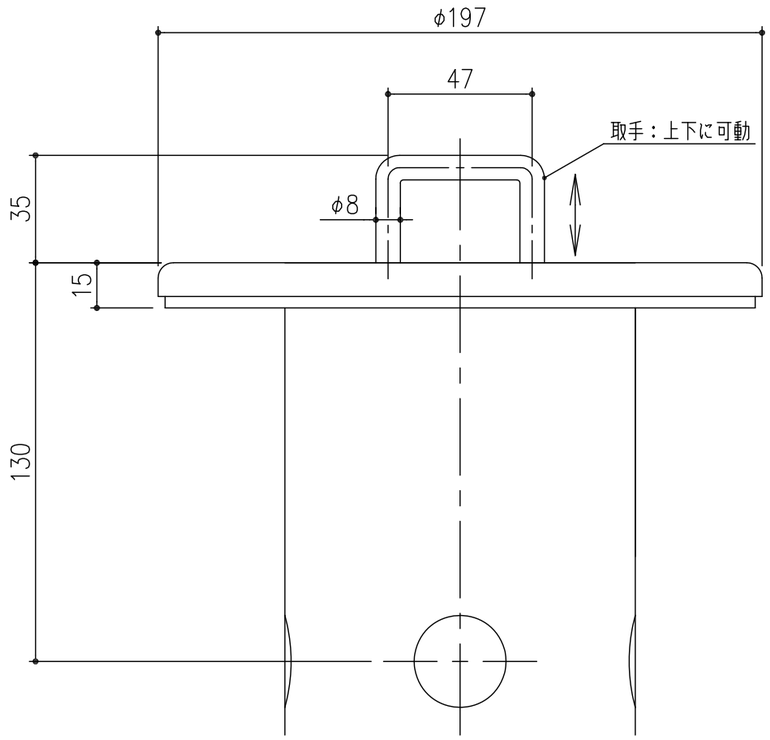

頭部詳細図　S=1／2

項番	名称	材質	個数	kg／個	記事
6	クイックロック		1		
5	反射シール		4		
4	外筒	アルミ鋳物	1		
3	化粧カバー	SUS304	1	17.5	#400研磨仕上げ
2	キャップ：φ197		1		#400研磨仕上げ　取手・ゴムパッキン付
1	支柱：φ114.3×2.5		1		#400研磨仕上げ

記号	内容	日付	編集
親番			
図歴			

担当	製図	照査	承認
	藤本	斎藤	金子

平成　年　月　日

第一機材株式会社

1／10 尺度

三角法

名称：DKC ステンレス製アップダウンタイプ車止め
上下式・クイックロック付（端部）
DJ−11CNT

図番：PC−E3−00108A