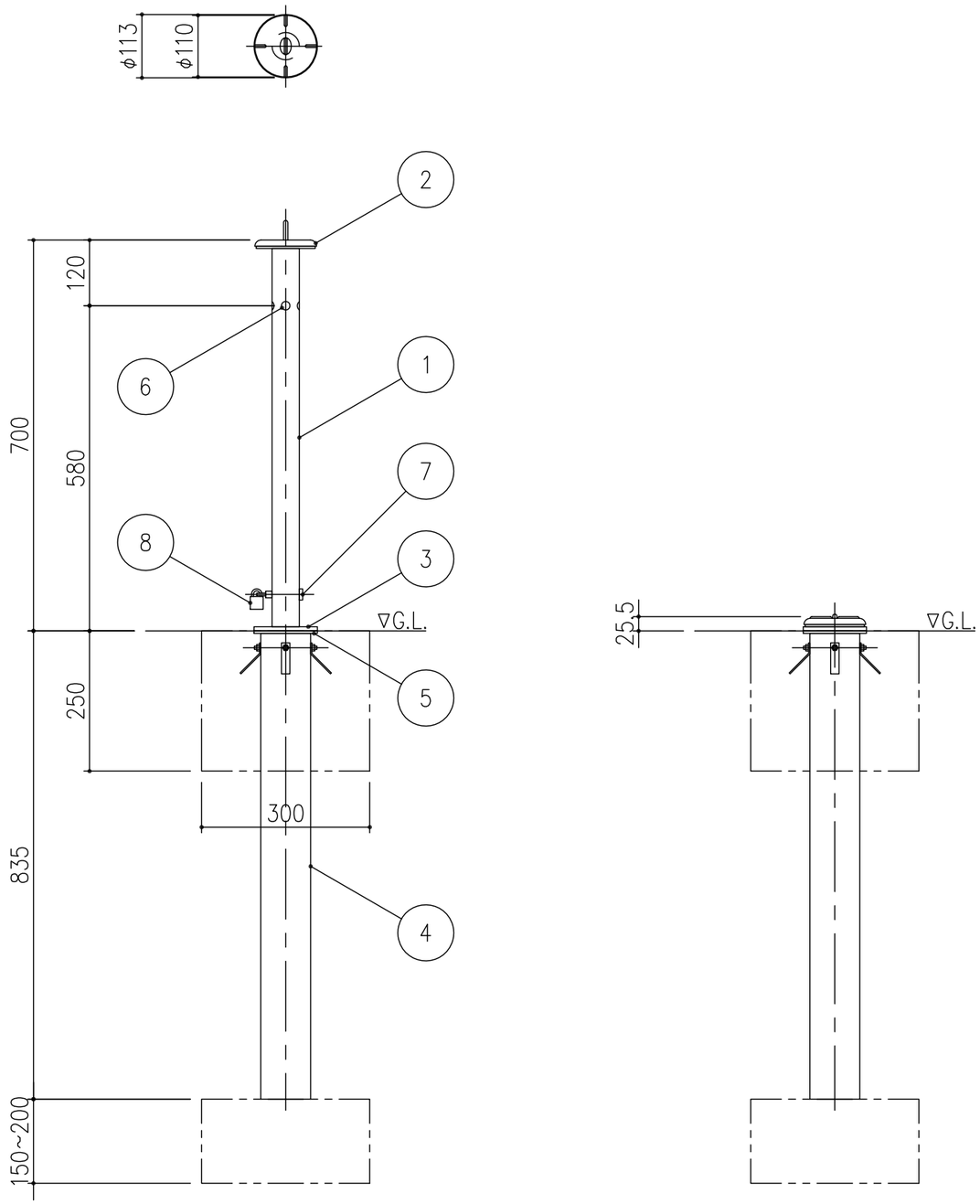

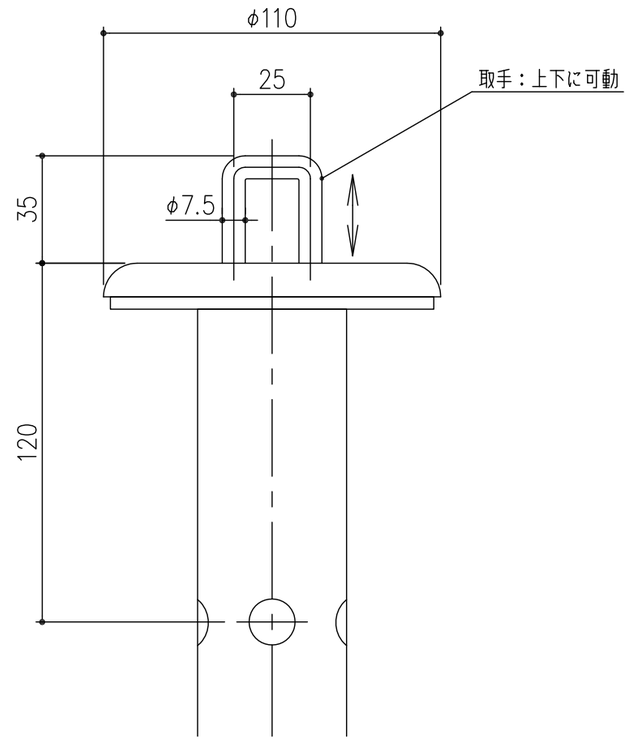

頭部詳細図　S=1/2

項番	名称	材質	個数	kg/個	記事
8	南京錠：25mm		1		
7	カギピン：φ12	SUS304	1		
6	反射シール		4		
5	ベース		1	3.5	
4	外筒：φ89		1		アンカー付
3	化粧カバー：φ113	SUS304	1		#400研磨仕上げ
2	キャップ：φ110		1		#400研磨仕上げ　取手・ゴムパッキン付
1	支柱：φ48.6×1.5		1		#400研磨仕上げ

記号	内容	日付	編集
親番			
図歴			

担当	製図	照査	承認	尺度	名称
	藤本	斎藤	金子	1/10	DKC ステンレス製アップダウンタイプ車止め 上下式 DJ−5
平成　年　月　日				三角法	図番 PC−E3−00112A

第一機材株式会社