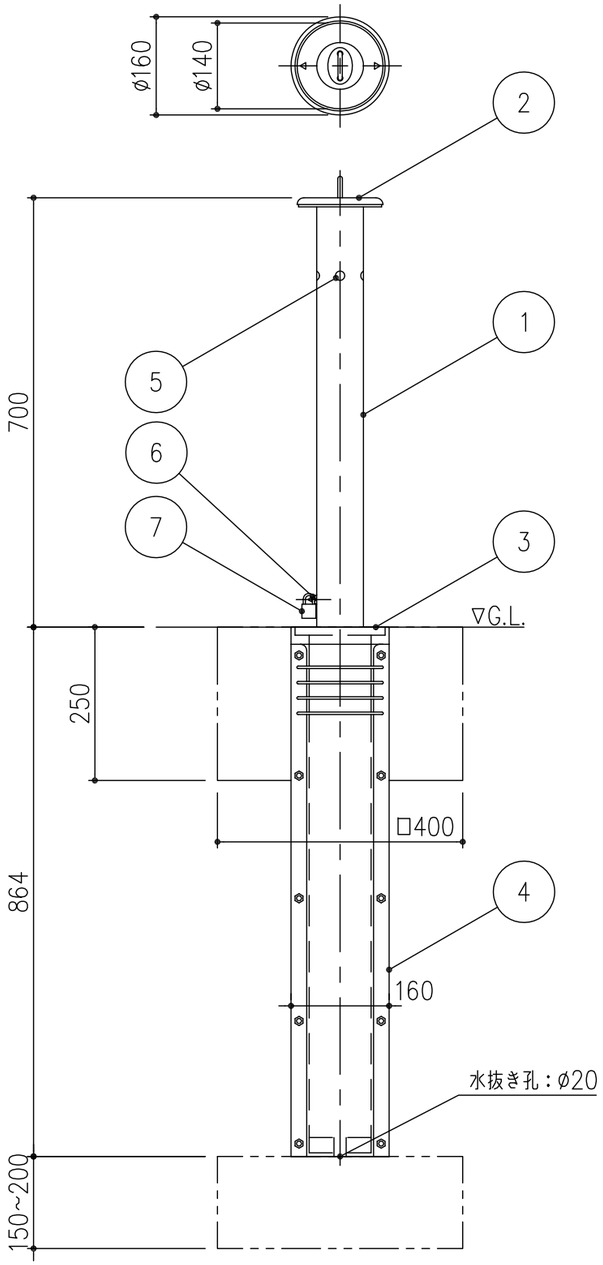

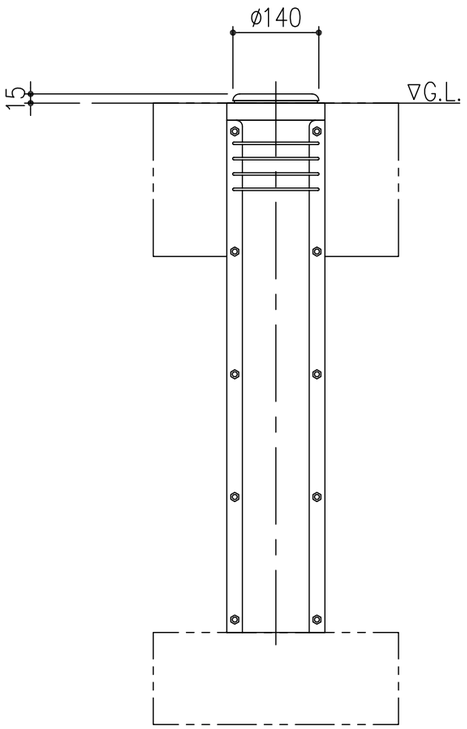

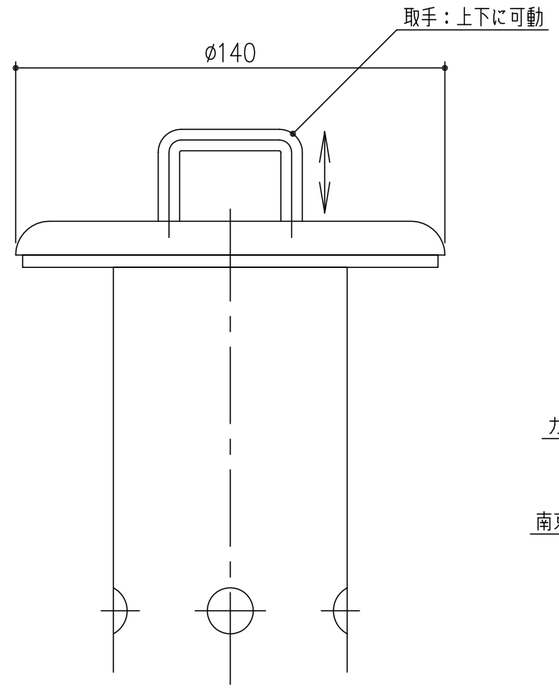

頭部詳細図　S=1／2

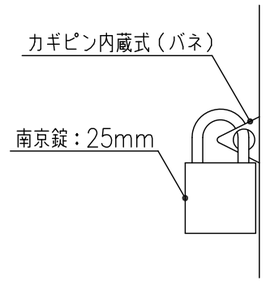

鍵部詳細図　S=1／2

項番	名称	材質	個数	kg／個	記事
7	南京錠：25mm		1		
6	カギピン	SUS304	1		内蔵式（バネ）
5	反射シール		4		
4	外筒	アルミ鋳物	1		
3	化粧カバー	SUS304	1	9.2	#400研磨仕上げ
2	キャップ：ø140		1		#400研磨仕上げ　取手・ゴムパッキン付
1	支柱：ø76.3×2.0		1		#400研磨仕上げ

記号	内容	日付	編集
親番			
図歴			

担当	製図	照査	承認	尺度	名称
	藤本	齊藤	金子	1／10	DKC ステンレス製アップダウンタイプ車止め 上下式 DJ−8
平成　年　月　日				三角法	図番 PC−E3−00178A
第一機材株式会社					