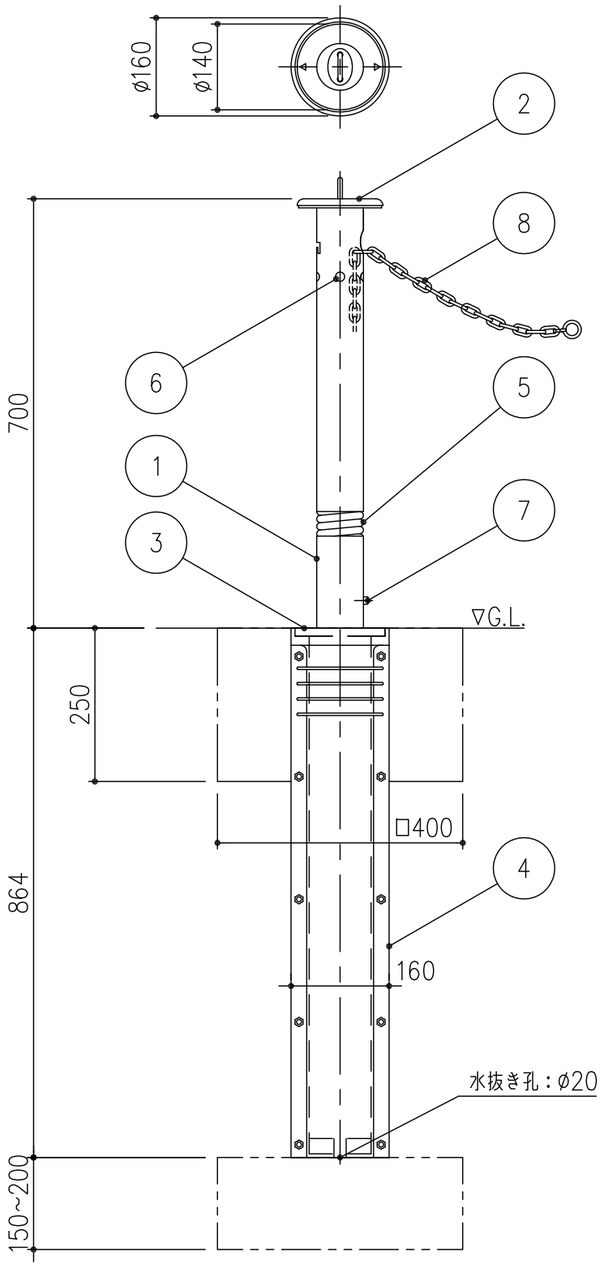

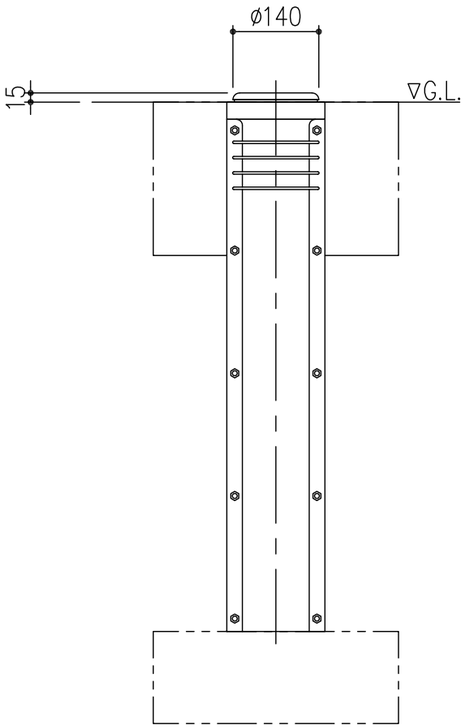

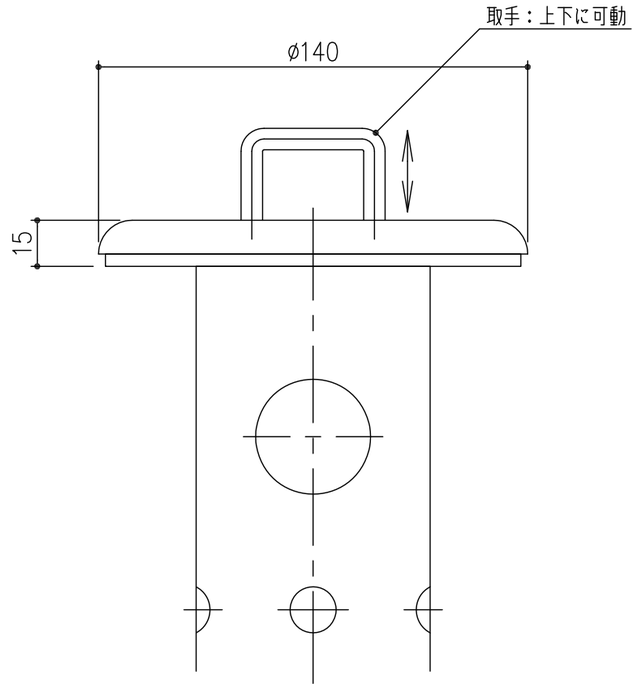

頭部詳細図　S=1/2

項番	名称	材質	個数	kg/個	記事
8	クサリ：ø5	SUS304	1		2mピッチ用・先端リング付
7	クイックロック		1		
6	反射シール		4		
5	スプリング	SUS304	1	11.9	
4	外筒	アルミ鋳物	1		
3	化粧カバー	SUS304	1		#400研磨仕上げ
2	キャップ：ø140		1		#400研磨仕上げ　取手・ゴムパッキン付
1	支柱：ø76.3×2.0		1		#400研磨仕上げ

記号	内容	日付	編集
親番			
図歴			

担当	製図	照査	承認	尺度	名称
	藤本	齊藤	金子	1/10	DKC ステンレス製アップダウンタイプ車止め 上下式・クイックロック・スプリング・クサリ付 DJ-8CNG
平成　年　月　日				三角法	図番 PC-E3-00176A
第一機材株式会社					