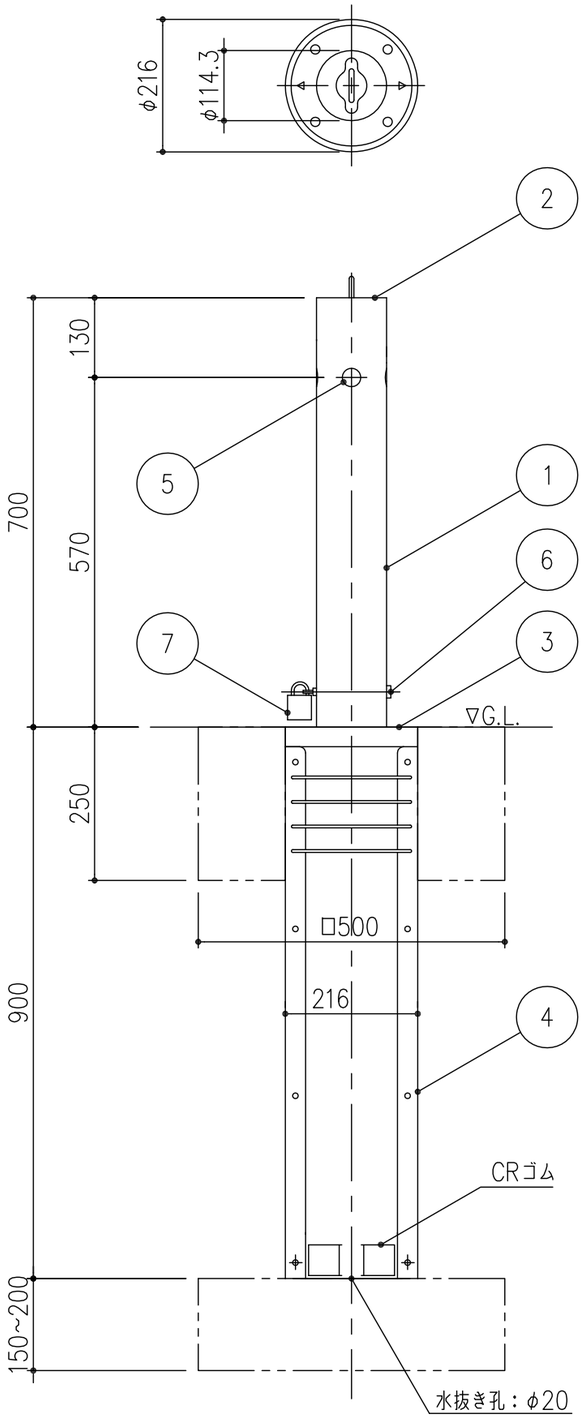


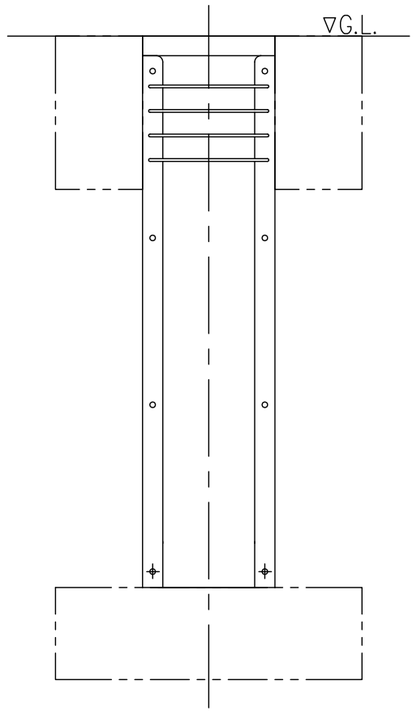


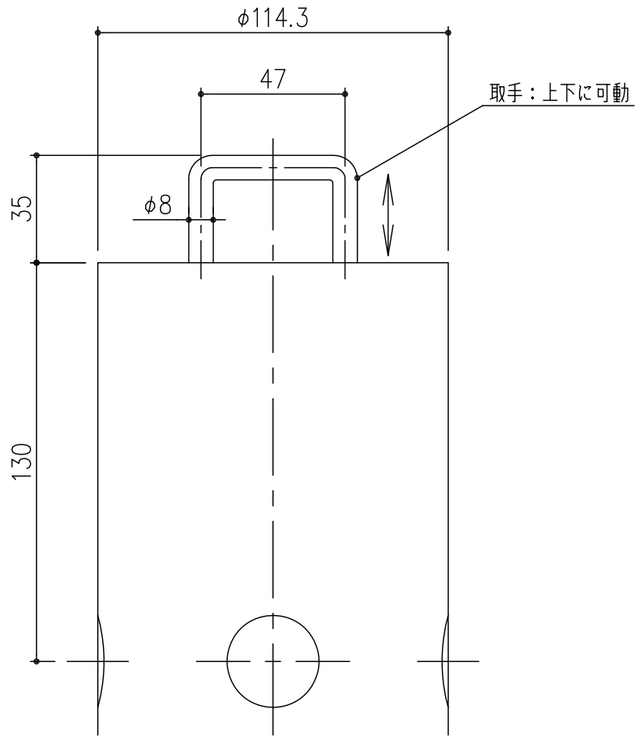


頭部詳細図　S=1／2

| 項番 | 名称 | 材質 | 個数 | kg／個 | 記事 |
|---|---|---|---|---|---|
| 7 | 南京錠：40mm | | 1 | | |
| 6 | カギピン：φ12 | SUS304 | 1 | | |
| 5 | 反射シール | | 4 | | |
| 4 | 外筒 | アルミ鋳物 | 1 | 17.4 | |
| 3 | 化粧カバー | SUS304 | 1 | | #400研磨仕上げ |
| 2 | キャップ | | 1 | | |
| 1 | 支柱：φ114.3×2.5 | | 1 | | |

| 記号 | 内容 | 日付 | 編集 |
|---|---|---|---|
| | | | |
| | | | |
| | | | |
| | | | |
| 親番 | | | |
| 図歴 | | | |

| 担当 | 製図 | 照査 | 承認 |
|---|---|---|---|
| | 藤本 | 斎藤 | 金子 |

平成　年　月　日

第一機材株式会社

1／10 尺度

三角法

名称：DKC ステンレス製アップダウンタイプ車止め

上下式
DJN−11

図番：PC−E3−00092B