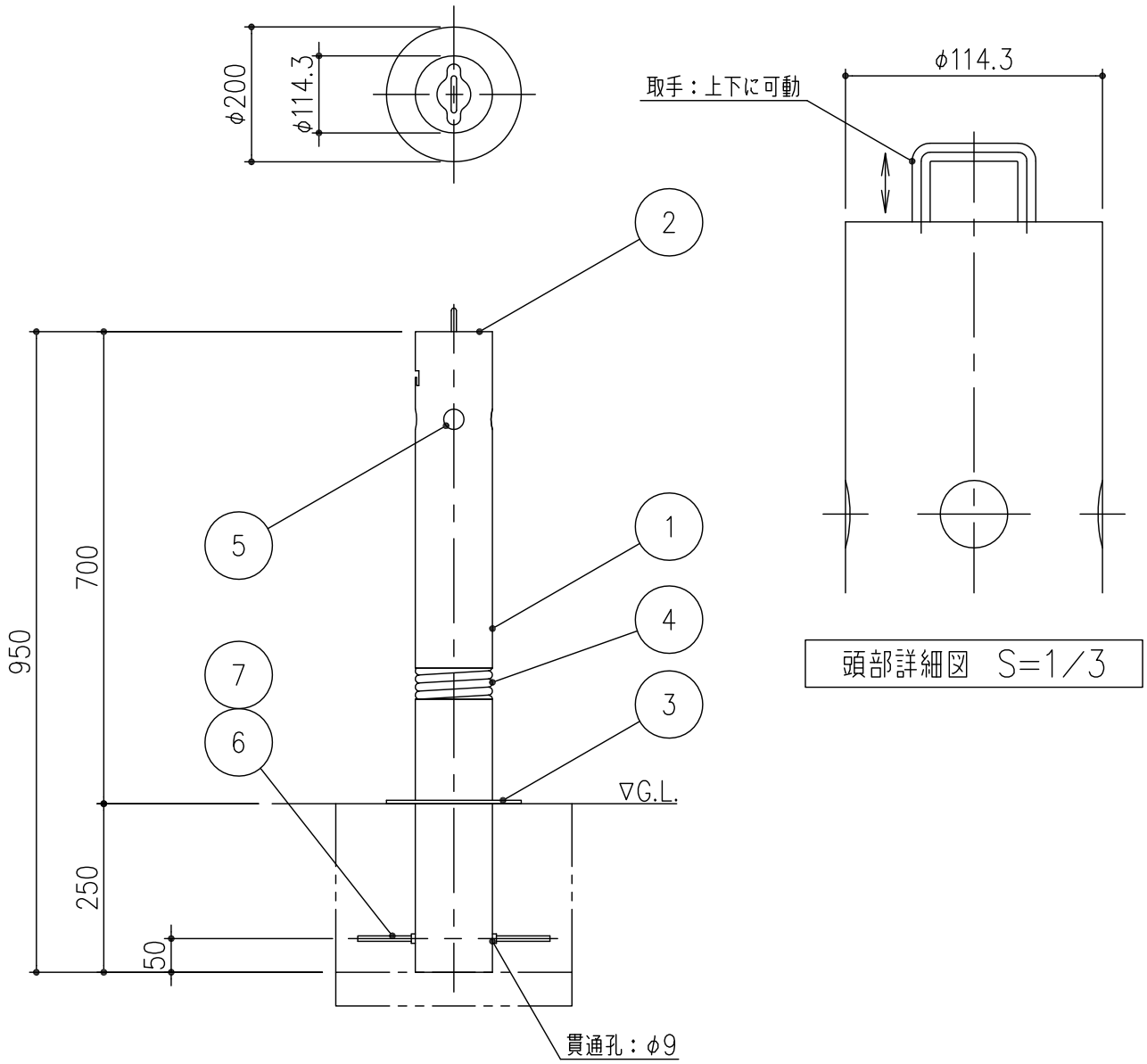

項番	名称	材質	個数	kg/個	記事
7	六角ナット：M8	SS400	2		ユニクロームめっき
6	アンカーボルト：M8×285		1		
5	反射シール		4		
4	スプリング	SUS304	1		
3	化粧カバー	SUS304	1	12.2	#400研磨仕上げ
2	キャップ		1		
1	支柱：φ114.3×2.5		1		

記号	内容	日付	編集	担当	製図	照査	承認	尺度	名称
					藤本	齊藤	金子	1/10	DKC ステンレス製車止め 固定式・スプリング付（端部） DJNK-11CNTG
				平成　年　月　日					
親番				第一機材株式会社				三角法	図番 PC-E4-00008B
図歴									