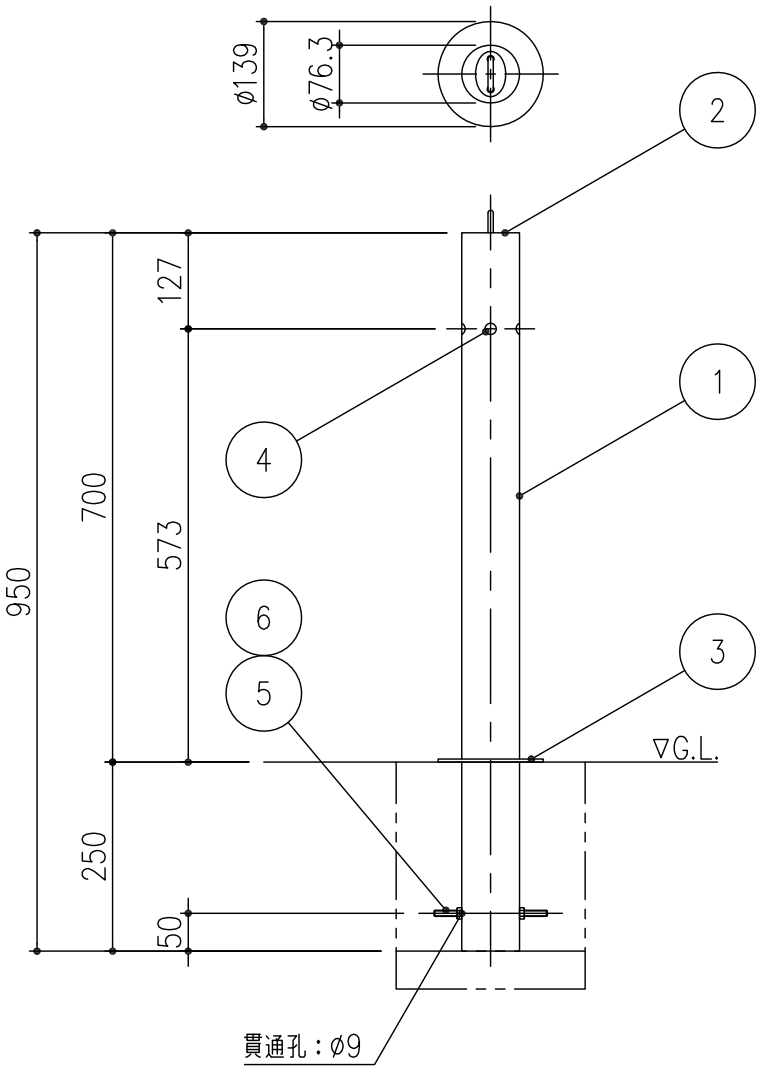

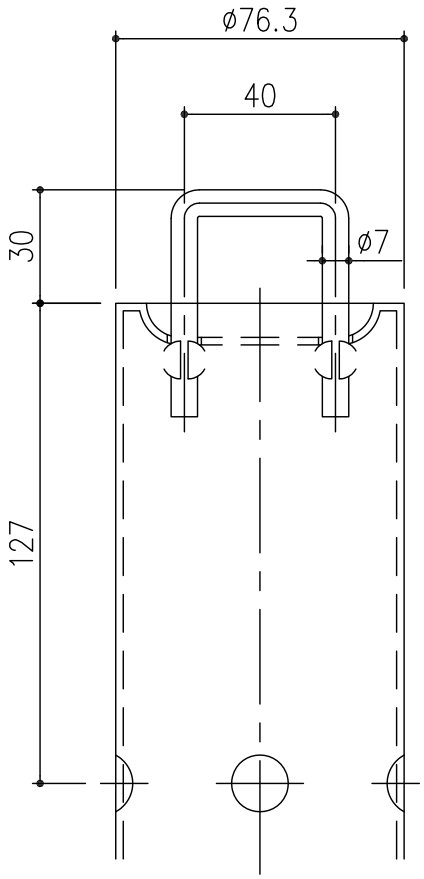

頭部詳細図　S=1／2

項番	名称	材質	個数	kg／個	記事
6	六角ナット：M8	SS400	2		ユニクロームめっき
5	アンカーボルト：M8×150		1		
4	反射シール		4		
3	化粧カバー	SUS304	1	3.8	#400研磨仕上げ
2	キャップ		1		
1	支柱：ø76.3×2.0		1		

記号	内容	日付	編集	担当	製図	照査	承認	尺度	名称
					藤本	斉藤	金子	1／10	DKC ステンレス製車止め 固定式 DJNK−8
				平成　年　月　日					
親番				第一機材株式会社				三角法	図番 PC−E4−00015
図歴									