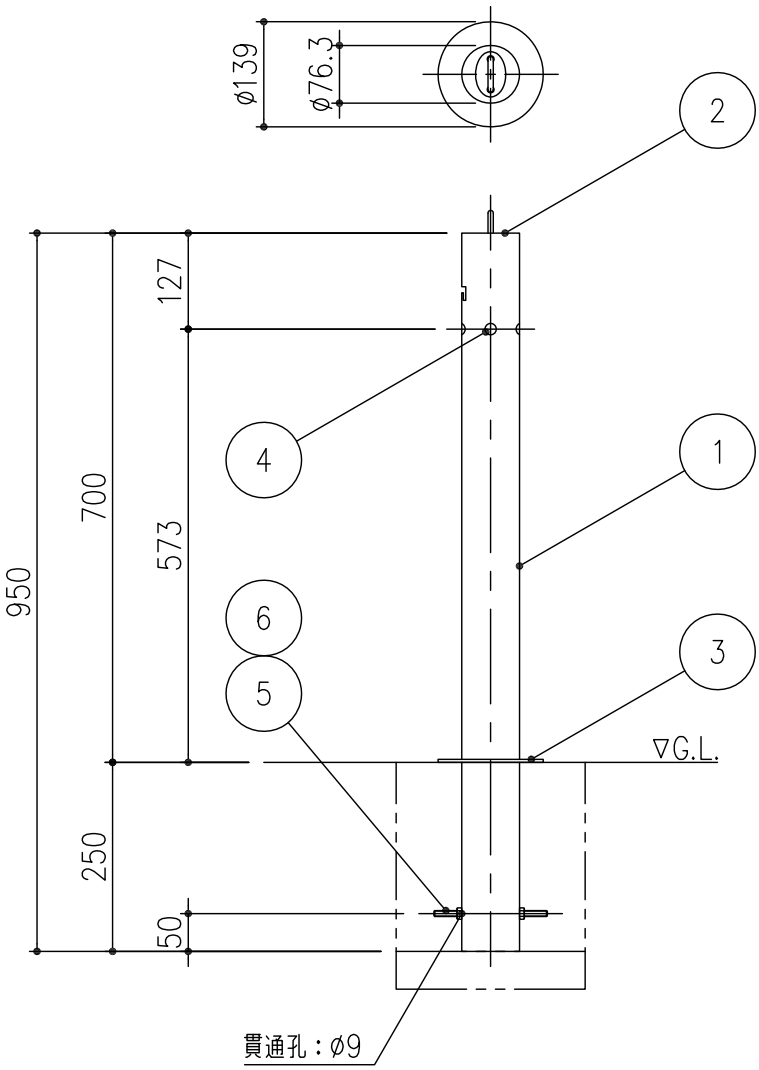


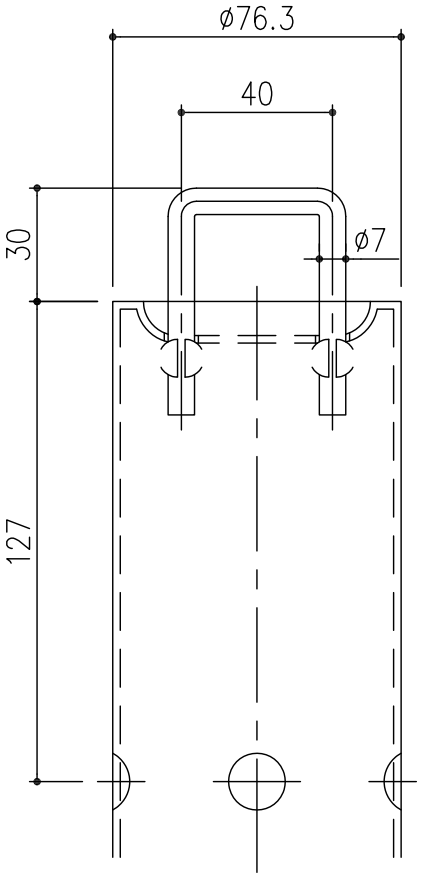


頭部詳細図　S=1/2

| 項番 | 名称 | 材質 | 個数 | kg/個 | 記事 |
|---|---|---|---|---|---|
| 6 | 六角ナット：M8 | SS400 | 2 | | ユニクロームめっき |
| 5 | アンカーボルト：M8×150 | | 1 | | |
| 4 | 反射シール | | 4 | | |
| 3 | 化粧カバー | SUS304 | 1 | 4.4 | #400研磨仕上げ |
| 2 | キャップ | | 1 | | |
| 1 | 支柱：ø76.3×2.0 | | 1 | | |

| 記号 | 内容 | 日付 | 編集 | 担当 | 製図 | 照査 | 承認 | 尺度 | 名称 |
|---|---|---|---|---|---|---|---|---|---|
| | | | | | 藤本 | 斉藤 | 金子 | 1/10 | DKC ステンレス製車止め<br>固定式（端部）<br>DJNK−8CNT |
| | | | | 平成　年　月　日 | | | | | |
| 親番 | | | | 第一機材株式会社 | | | | 三角法 | 図番 PC−E4−00012 |
| 図歴 | | | | | | | | | |