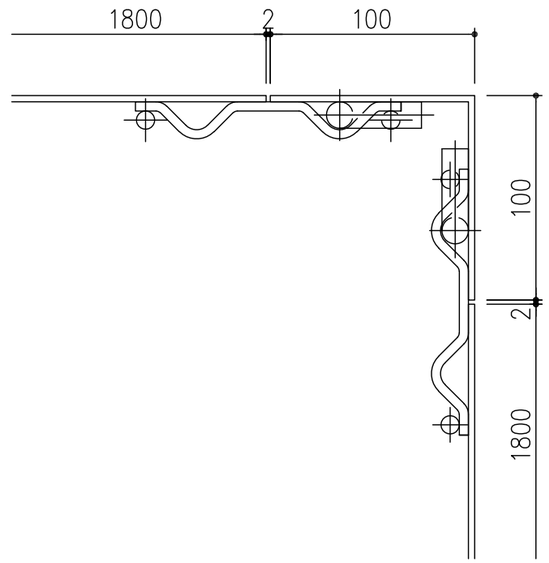

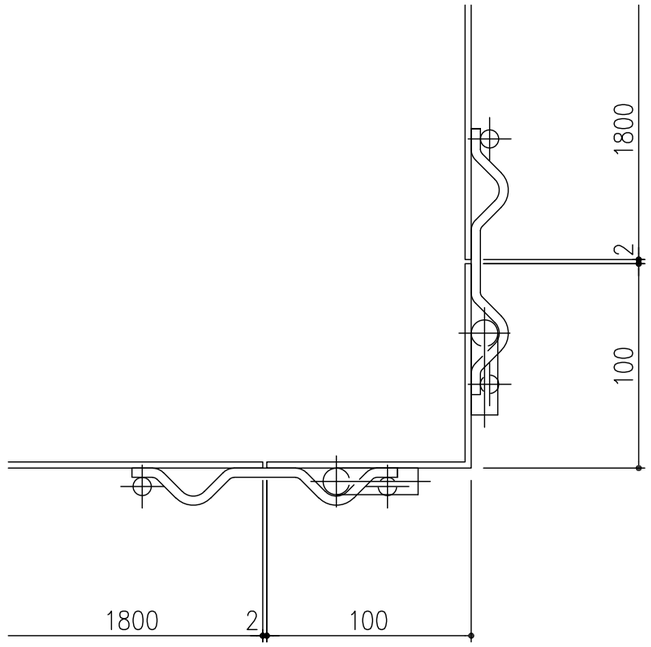

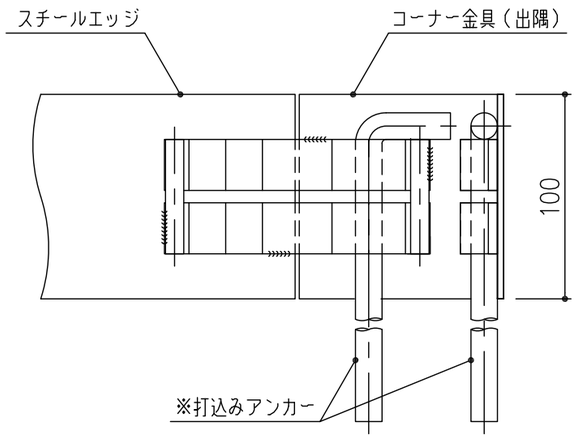

コーナー金具（出隅）

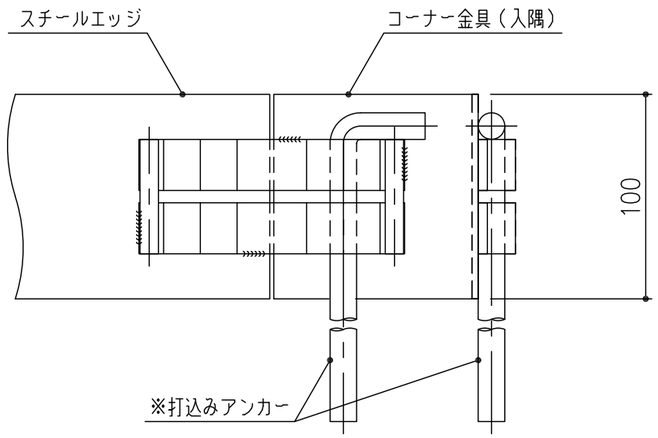

コーナー金具（入隅）

※ コーナー金具に打込アンカーは付属しません。
※ 打込アンカーはスチールエッジに付属のものを使用下さい。

項番	名称	材質	個数	kg／個	記事
	コーナー金具（入隅）：F.B100×3	SS400	1	0.5	樹脂系塗料塗装
	コーナー金具（出隅）：F.B100×3		1	0.5	

記号	内容	日付	編集
親番			
図歴			

担当	製図	照査	承認	尺度	名称
	藤本	齊藤	金子	1／3	DKC スチールエッジ 舗装見切り材 SED−100用 コーナー金具（出隅・入隅）
年 月 日				三角法	図番
第一機材株式会社					PC−E3−00668A