DKC

1。レベルを決めてアンカー部の釘穴で仮枠に固定して下さい。

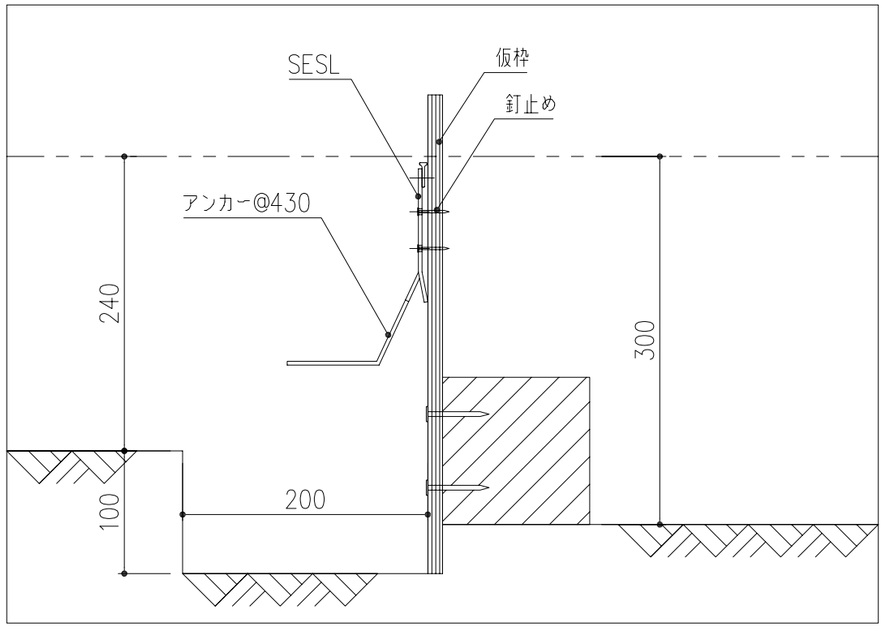

2.アンカー部をコンクリートで固定して上面仕上げまで施工して下さい。

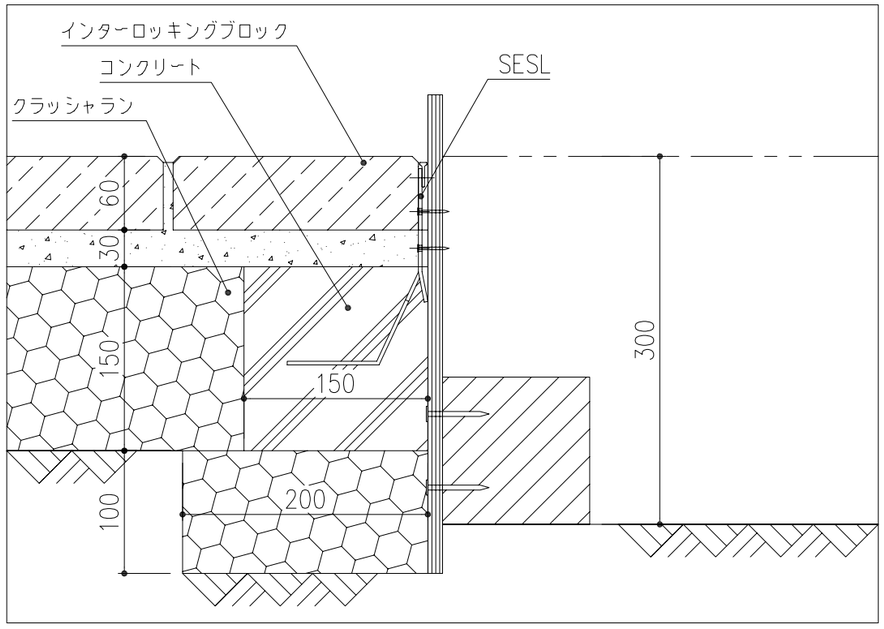

3.仮枠を外して上面仕上げまで施工して下さい。

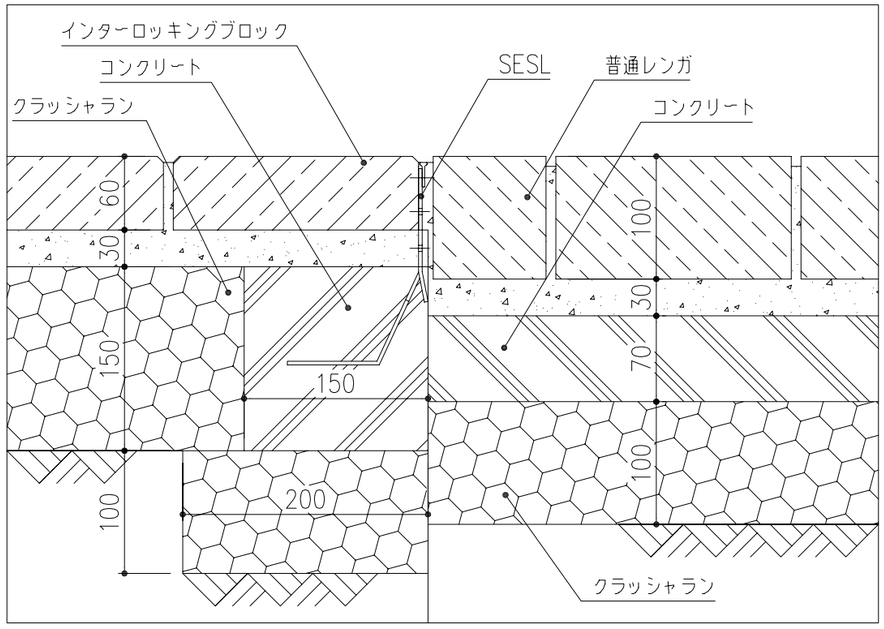

記号	内容	日付	編集	担当	製図	照査	承認	1/5	名称	DKC SESL施工手順詳細図 仕上げ材等に付いては一例を示す
					若山		新出谷	尺度		
				平成 15 年12月12日						
親番				第一機材株式会社				三角法	図番	C-E3-00113
図歴										