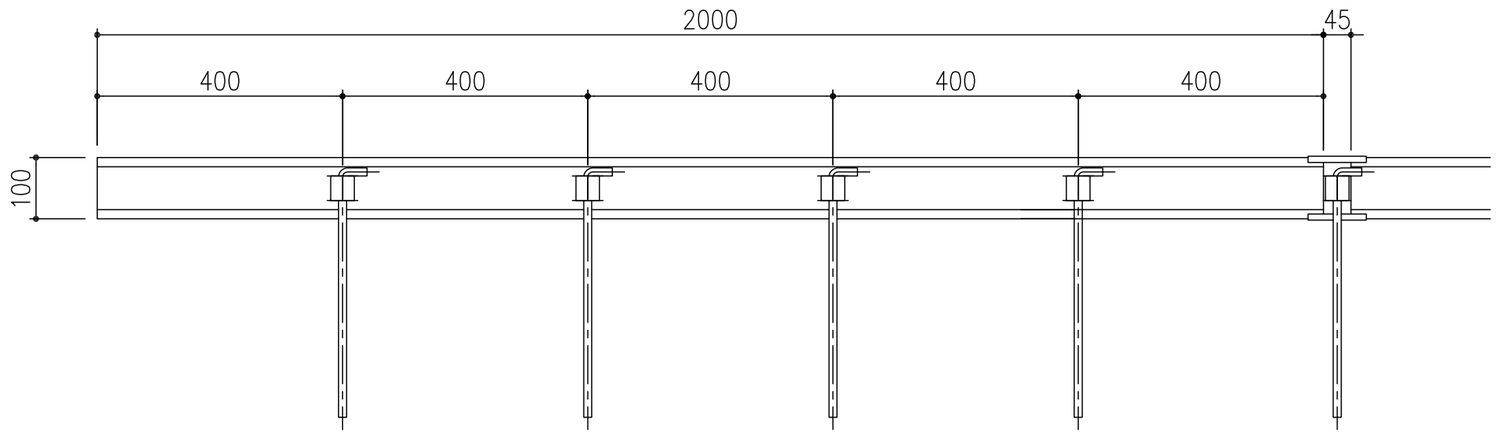

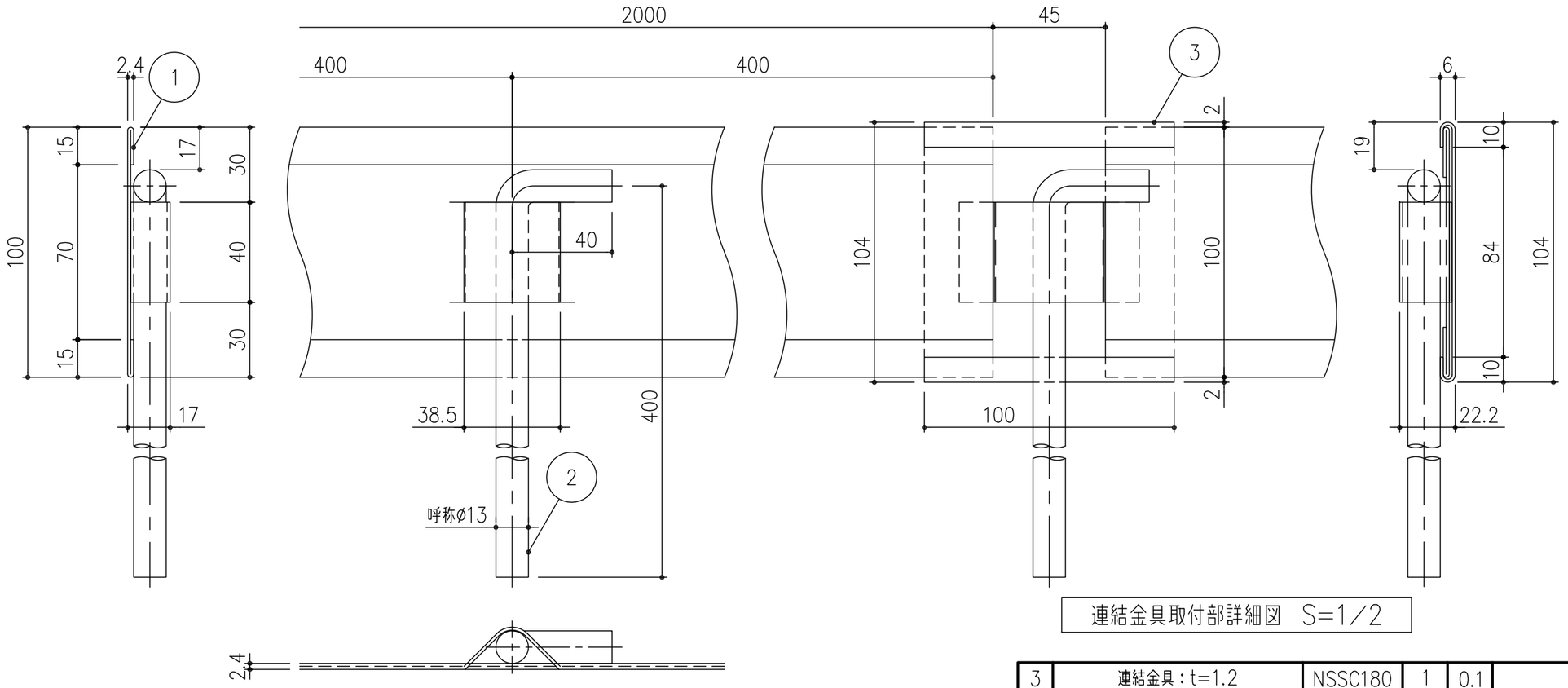

連結金具取付部詳細図　S=1/2

アンカー取付部詳細図　S=1/2

項番	名称	材質	個数	kg/個	記事
3	連結金具：t=1.2	NSSC180	1	0.1	
2	打込アンカー：φ13×400	SS400	5	0.5	樹脂系塗料塗装
1	ステンレスエッジ：t=1.2	NSSC180	1	2.5	

記号	内容	日付	編集
親番			
図歴			

担当	製図	照査	承認	尺度	名称
	藤本	齊藤	金子	1/10	DKC ステンレスエッジ 舗装見切り材（エコノミータイプ） SESN−100
年　月　日					
第一機材株式会社				三角法	図番 PC−E3−00674