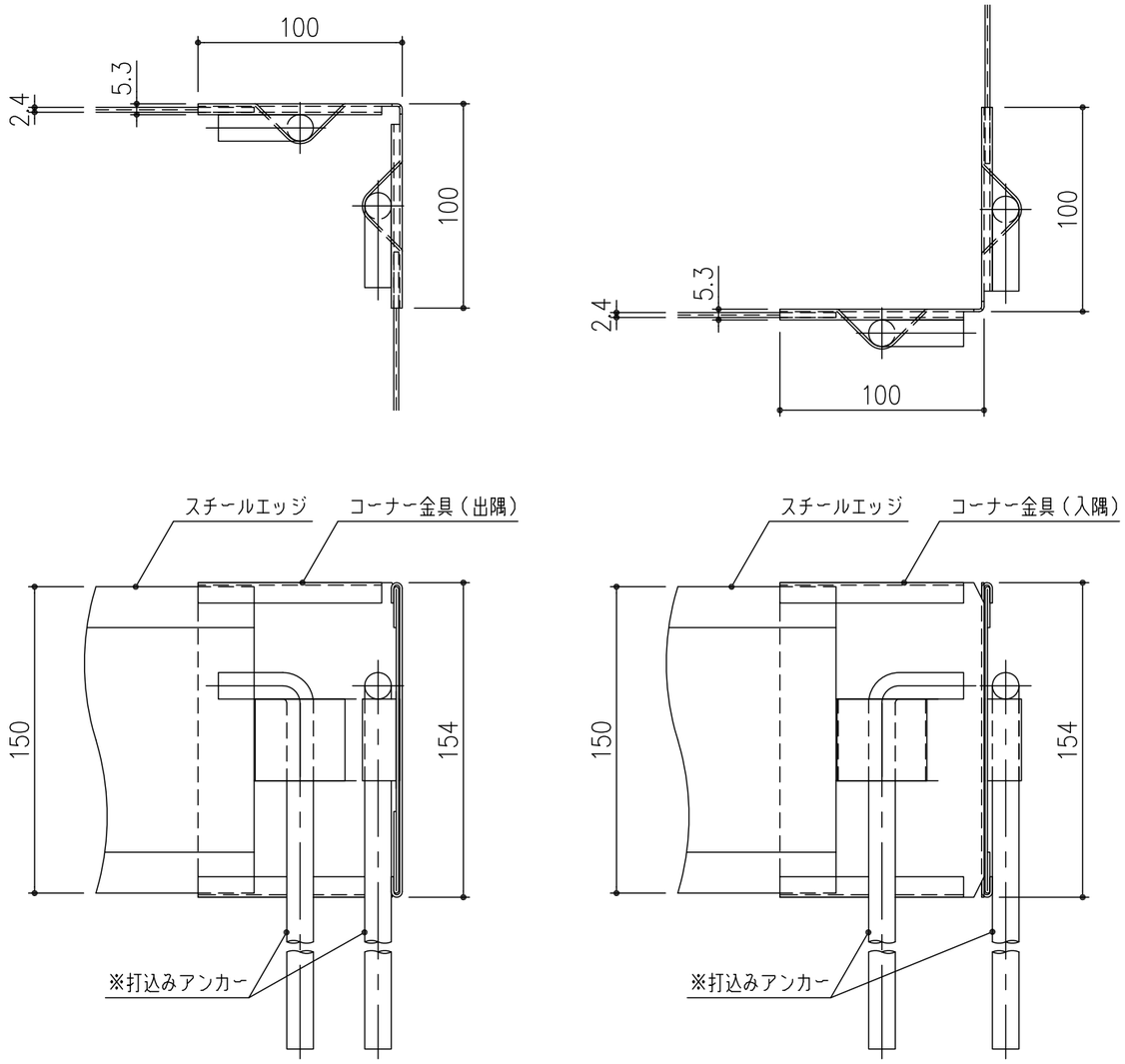

コーナー金具（出隅）

コーナー金具（入隅）

※ コーナー金具 1個に、打込アンカー 1本が付属します。
※ 打込アンカーはコーナー金具に付属のものと、スチールエッジに付属のものを使用下さい。

項番	名称	材質	個数	kg／個	記事
	打込アンカー：φ13×400	SS400	1	0.5	樹脂系塗料塗装
	コーナー金具（入隅）：t=1.2	SPCC	1	0.3	ZAM鋼板
	コーナー金具（出隅）：t=1.2		1	0.3	

記号	内容	日付	編集
親番			
図歴			

担当	製図	照査	承認	尺度	名称
	藤本	齊藤	金子	1／3	DKC スチールエッジ 舗装見切り材（エコノミータイプ） SEZ−150 コーナー金具
年 月 日				三角法	図番
第一機材株式会社					PC−E3−00673