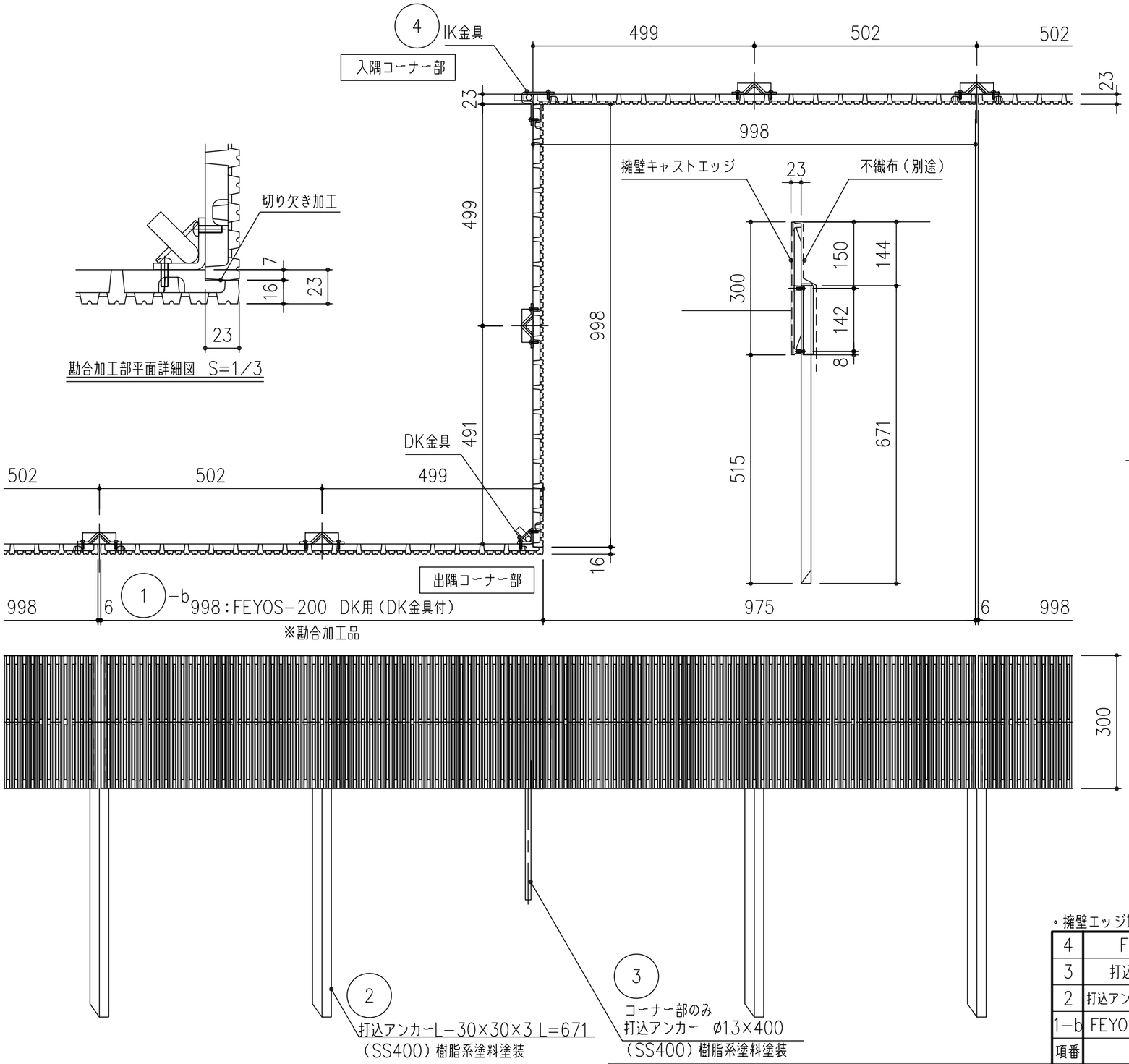


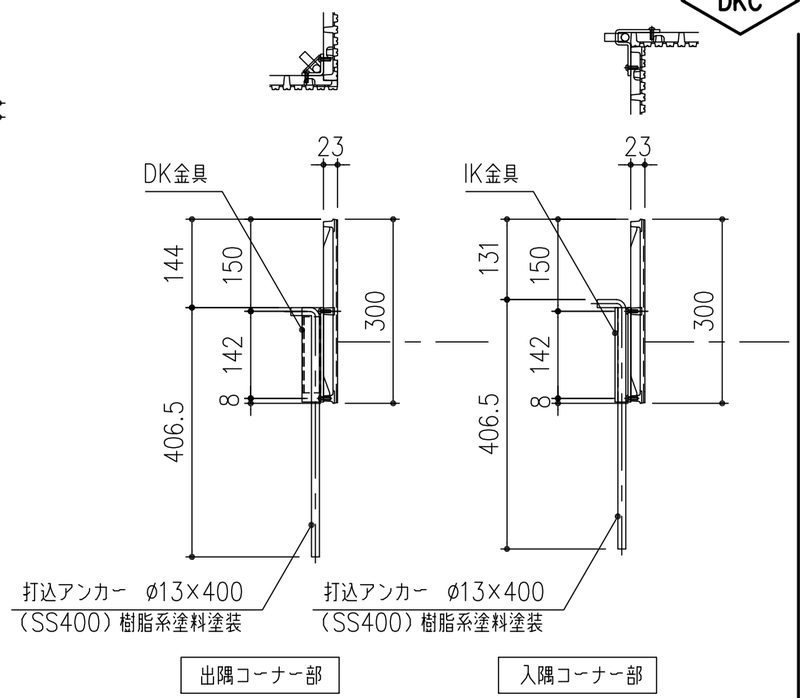


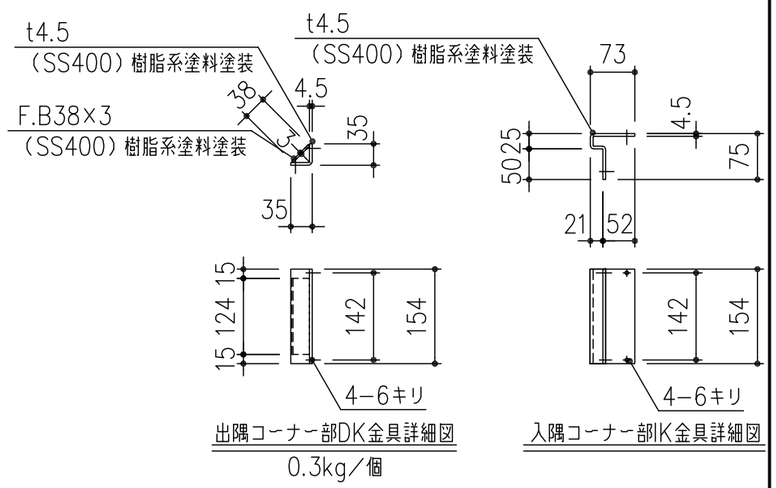


・擁壁エッジ端部は、必ず打込アンカーで固定して下さい。

| 項番 | 名称 | 材質 | 個数 | kg/個 | 記事 |
|---|---|---|---|---|---|
| 4 | FEYOS-200 IK金具 | SS400 | 1 | 0.5 | 樹脂系塗料塗装 |
| 3 | 打込アンカー：φ13×400 | SS400 | 1 | 0.5 | DK、IKコーナー部に使用 樹脂系塗料塗装 |
| 2 | 打込アンカー：L-30×30×3 L=671 | SS400 | 1 | 0.8 | DK用のみ使用 樹脂系塗料塗装 |
| 1-b | FEYOS-200 DK用（DK金具付） | FCD500 | 1 | 20.7 | タールエポキシ塗装 |

| 記号 | 内容 | 日付 | 編集 |
|---|---|---|---|
| | | | |
| | | | |
| | | | |
| | | | |
| 親番 | | | |
| 図歴 | | | |

| 担当 | 製図 | 照査 | 承認 |
|---|---|---|---|
| | 藤本 | 齊藤 | 金子 |

平成 年 月 日

第一機材株式会社

1/10 尺度

三角法

名称：DKC 擁壁キャストエッジ
植栽擁壁見切り材 FEYOS-200
段差 H=200 コーナー用 DK・IK

図番：PC-E3-00266B