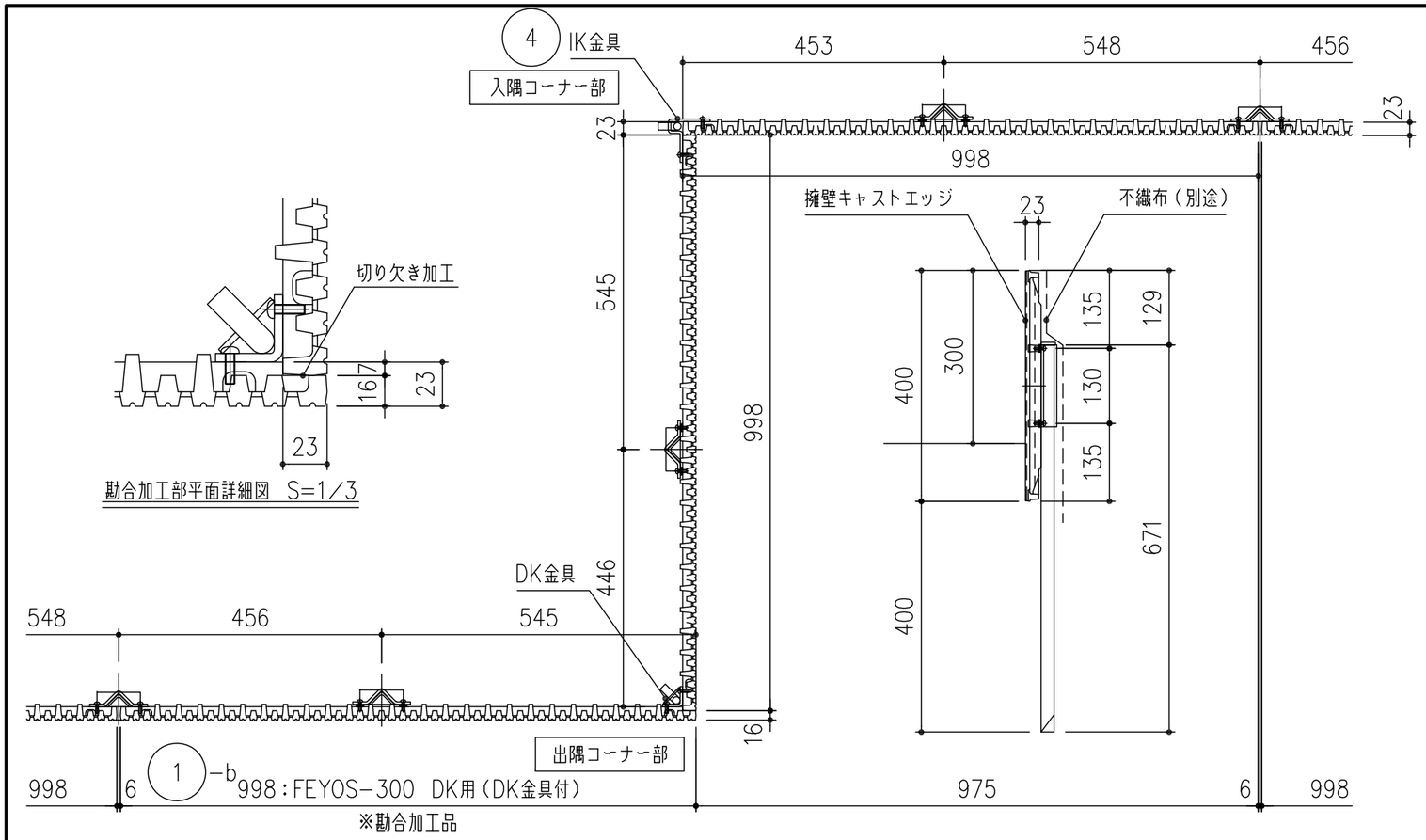

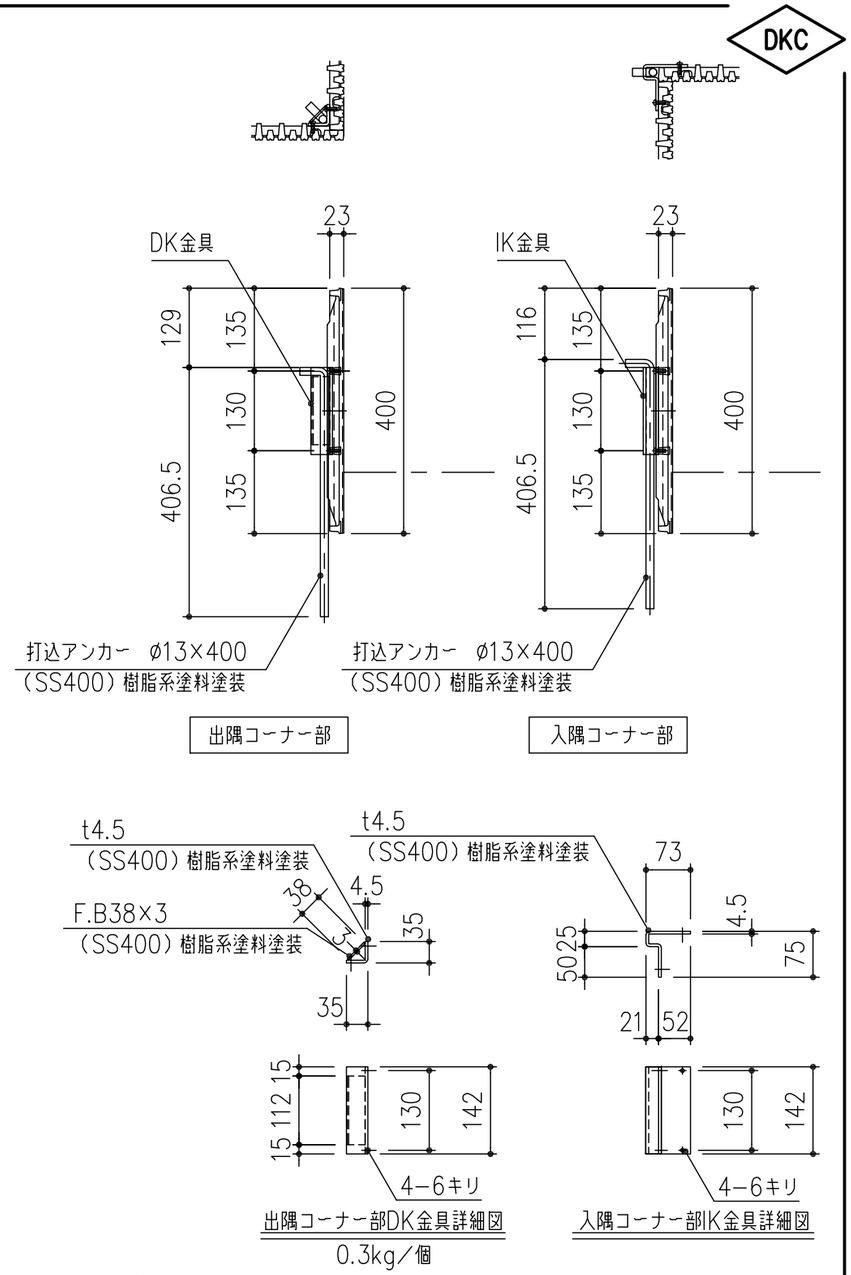

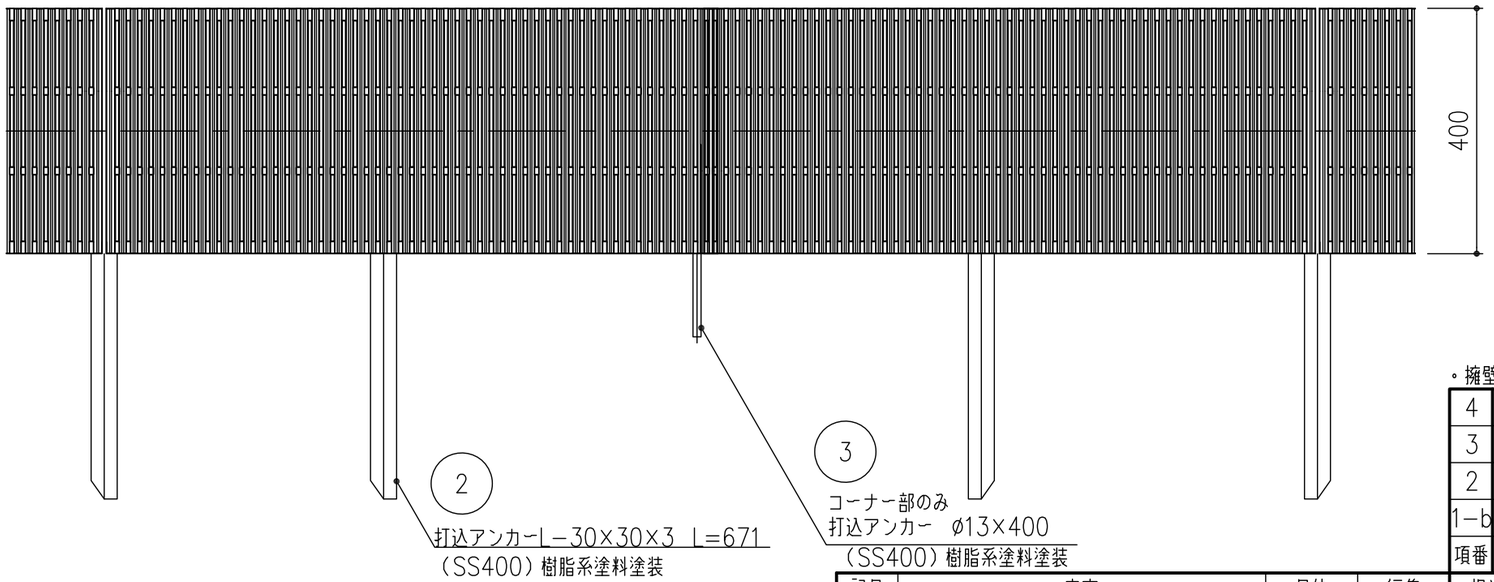

・擁壁エッジ端部は、必ず打込アンカーで固定して下さい。

項番	名称	材質	個数	kg/個	記事
4	FEYOS-300 IK金具	SS400	1	0.5	樹脂系塗料塗装
3	打込アンカー：φ13×400	SS400	1	0.5	DK、IKコーナー部に使用 樹脂系塗料塗装
2	打込アンカー：L-30×30×3 L=671	SS400	1	0.8	DK用のみ使用 樹脂系塗料塗装
1-b	FEYOS-300 DK用（DK金具付）	FCD500	1	37.3	タールエポキシ塗装

記号	内容	日付	編集
親番			
図歴			

担当	製図	照査	承認
	藤本	齊藤	金子

平成 年 月 日

第一機材株式会社

1/10 尺度

三角法

名称：DKC 擁壁キャストエッジ
植栽擁壁見切り材 FEYOS-300
段差 H=300 コーナー用 DK・IK

図番：PC-E3-00267B