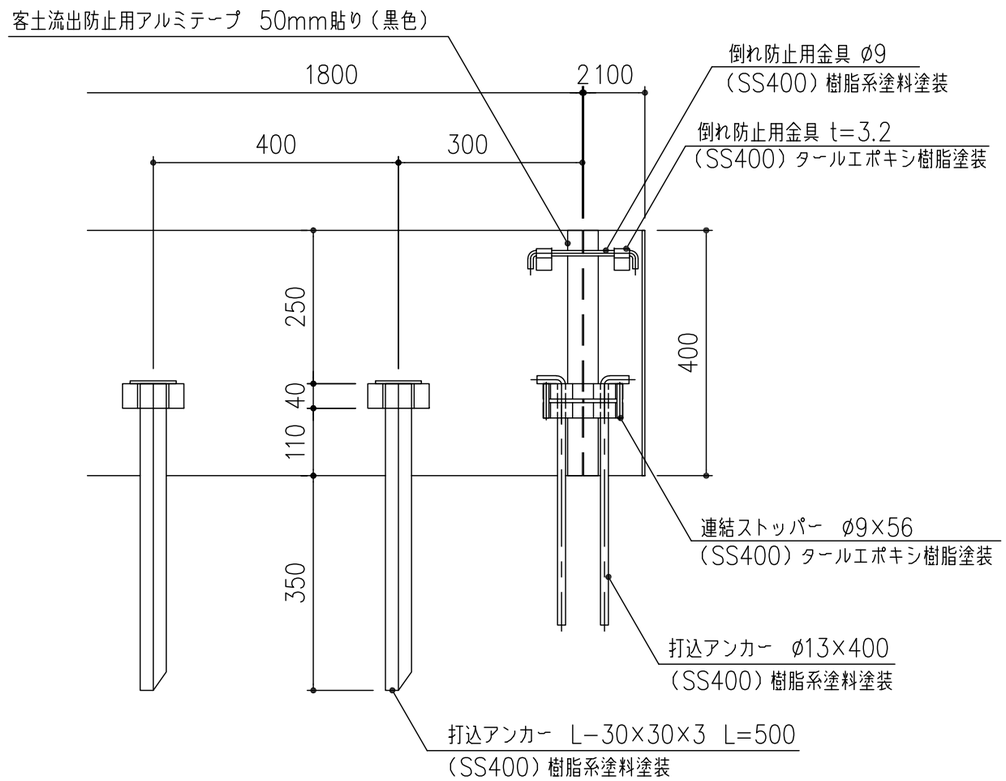

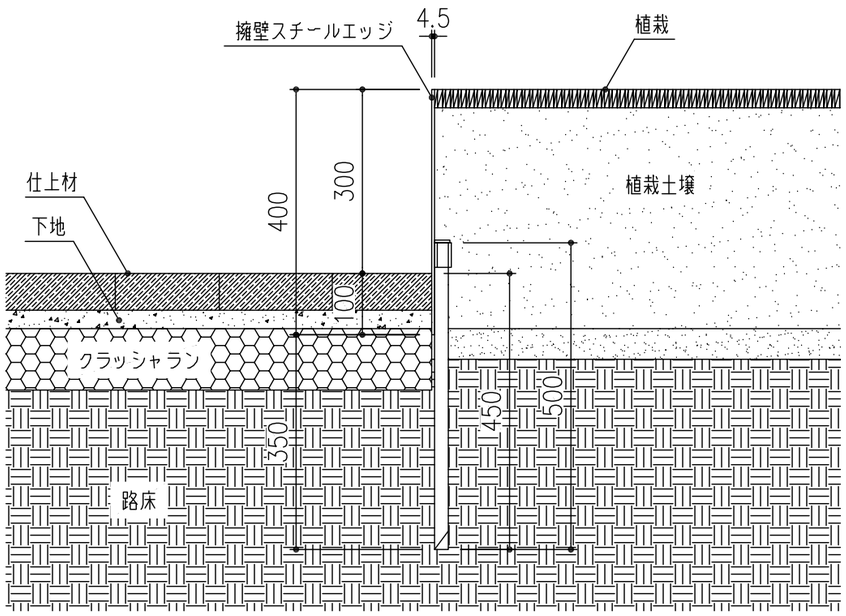

施工例

地盤強度　N値＝3以上推奨

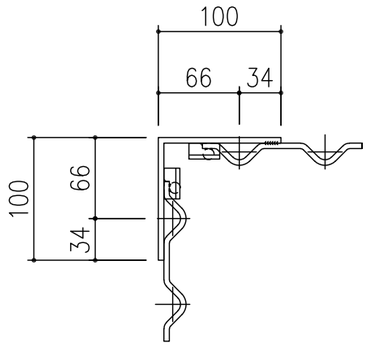

SEYOS4−300DK
直角コーナーピース（出隅）
S=1/5

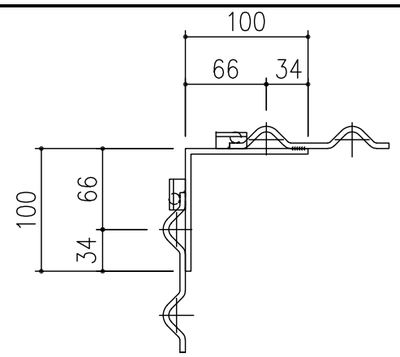

SEYOS4−300IK
直角コーナーピース（入隅）
S=1/5

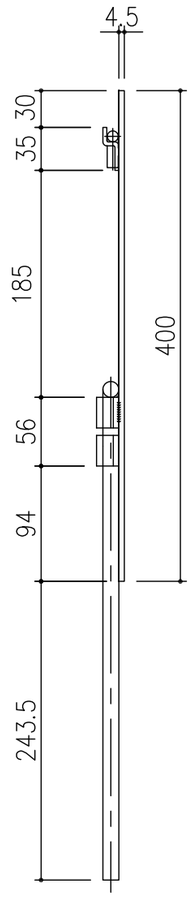

◦擁壁エッジ端部は、必ず打込アンカーで固定して下さい。

項番	名称	材質	個数	kg／個	記事
	打込アンカー：φ13×400	SS400	2	0.5	樹脂系塗料塗装
	倒れ防止用金具：φ9	SS400	1	0.1	樹脂系塗料塗装
	SEYOS4−300IK（入隅）：t=4.5	SS400	1	4.0	タールエポキシ樹脂塗装
	SEYOS4−300DK（出隅）：t=4.5	SS400	1	4.0	タールエポキシ樹脂塗装

記号	内容	日付	編集
親番			
図歴			

担当	製図	照査	承認	尺度	名称	
	藤本	齊藤	金子	1／10		DKC　擁壁スチールエッジ 植栽擁壁見切り材　SEYOS4−300DK、IK 段差　H=300用コーナー金具
年　月　日						
第一機材株式会社				三角法	図番	PC−E3−00263B