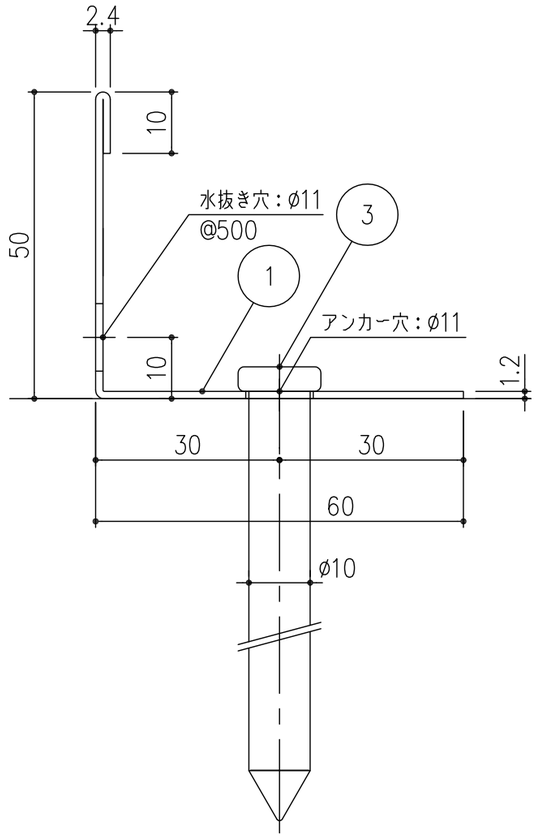

断面詳細図　S=1/1

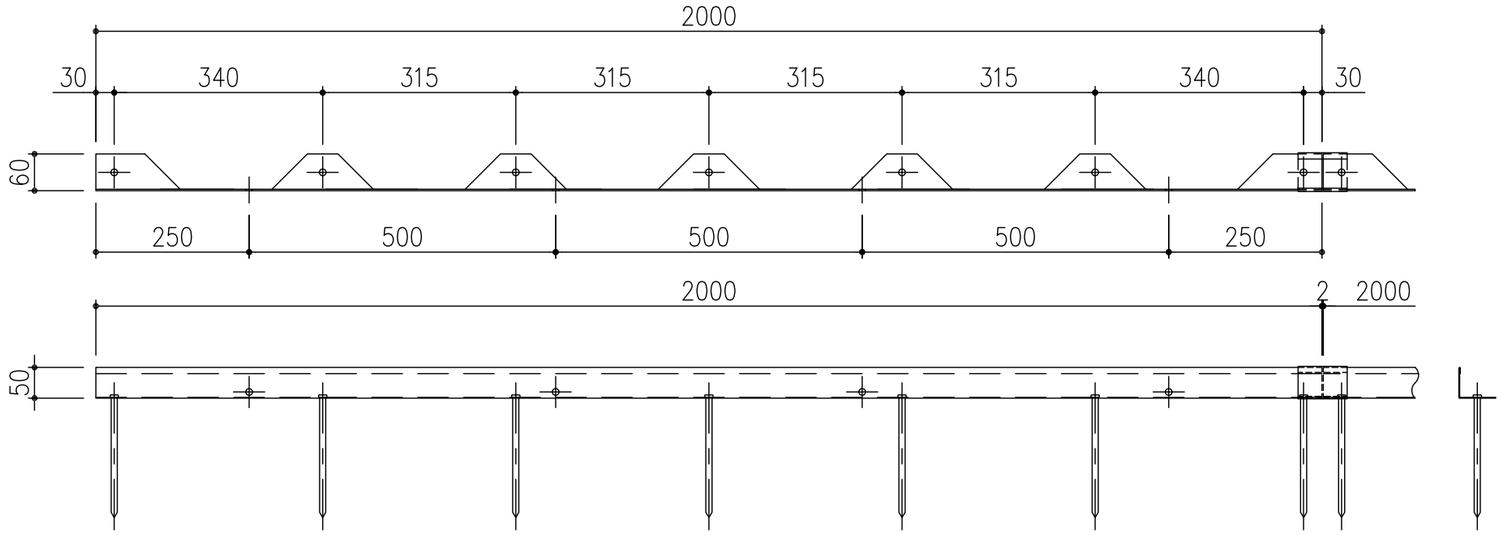

SELN−50RP（曲線用）

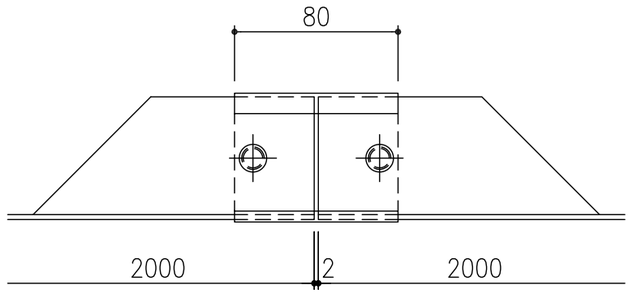

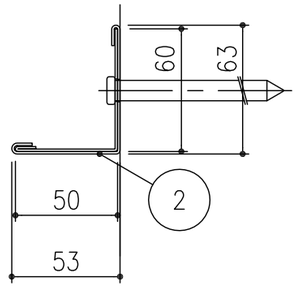

連結図　S=1/3

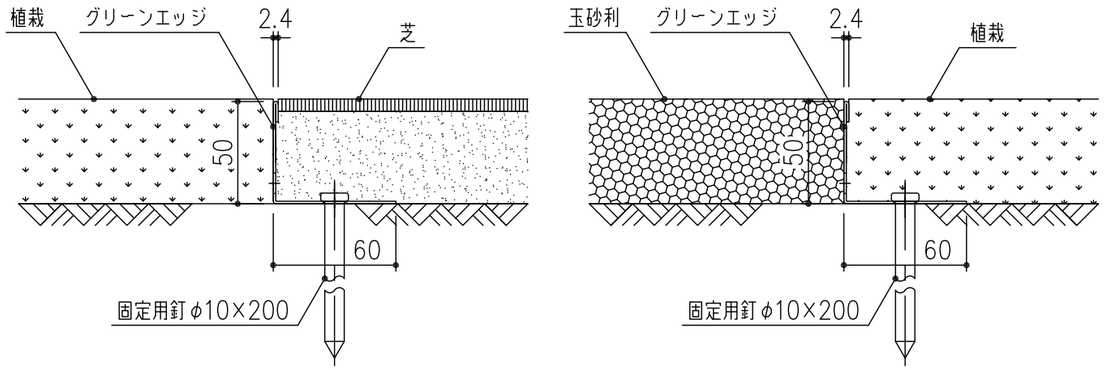

施工例図　S=1/3

※グリーンエッジ端部は、必ず固定用釘で固定してください。

項番	名称	材質	個数	kg/個	記事
3	固定釘（AK−20）：ø10×200	SS400	7	0.2	電気亜鉛めっき
2	連結金具（SELN−50J）：t=1.2	NSSC180	1	0.1	
1	グリーンエッジ（SELN−50R）：t=1.2		1	1.6	

記号	内容	日付	編集
親番			
図歴			

担当	製図	照査	承認
	秋山	齊藤	金子

平成　年　月　日

第一機材株式会社

1/10 尺度

三角法

名称：DKC　ステンレス製グリーンエッジ
植栽見切り材・曲線用・固定釘付
SELN−50RP

図番：PC−E3−00250B