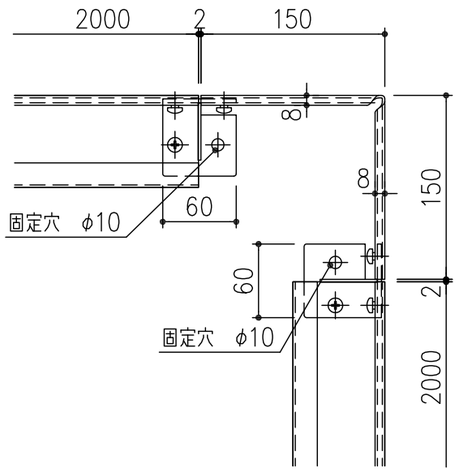

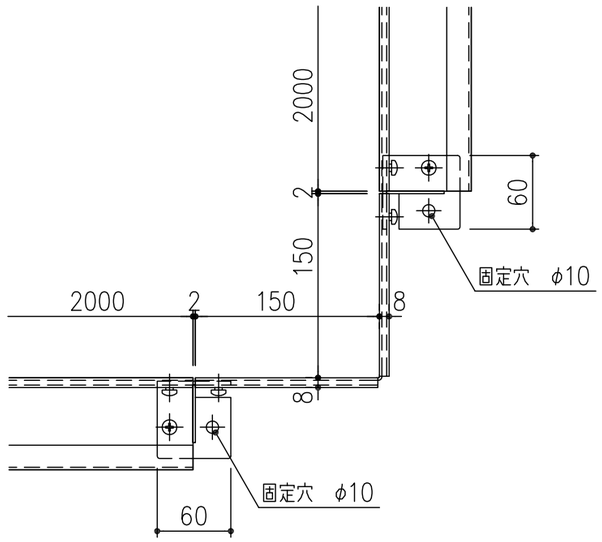

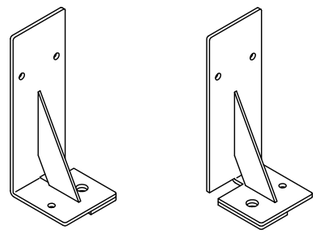

連結金具　姿図

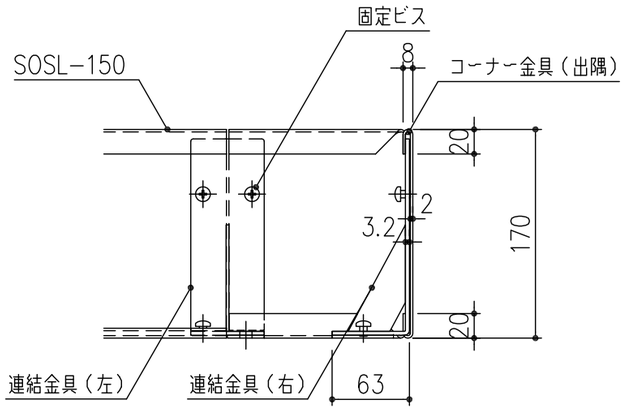

コーナー金具（出隅）

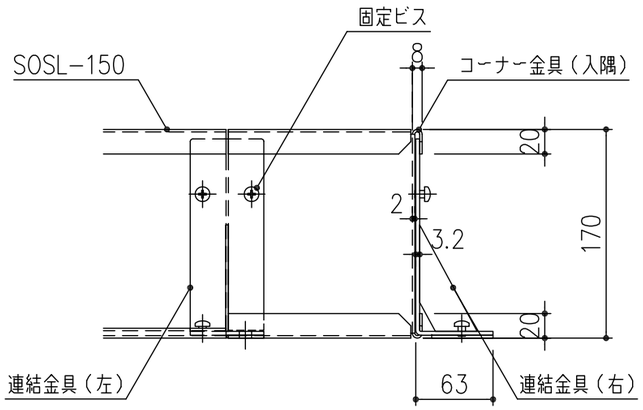

コーナー金具（入隅）

※コーナー金具1個に、連結金具2個が付属します。

項番	名称	材質	個数	kg／個	記事
	固定ビス	SS400	6		電気亜鉛めっき
	連結金具（左）	ZAM鋼板	1	0.4	t=2.3+3.2
	連結金具（右）	ZAM鋼板	1	0.4	t=2.3+3.2
	コーナー金具（入隅）	SUS304	1	1.0	t=2.0 HL
	コーナー金具（出隅）	SUS304	1	1.0	t=2.0 HL

記号	内容	日付	編集
親番			
図歴			

担当	製図	照査	承認	尺度	名称
	藤本	齊藤	金子	1／5	DKC 緑化エッジ SOSL−150用コーナー金具（出隅・入隅） ステンレス鋼板製（t=2.0）
平成　年　月　日					
第一機材株式会社				三角法	図番 PC−E3−00343A