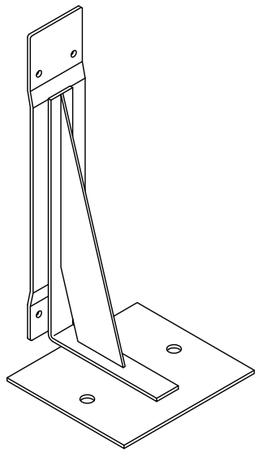

支持金具・連結金具　姿図

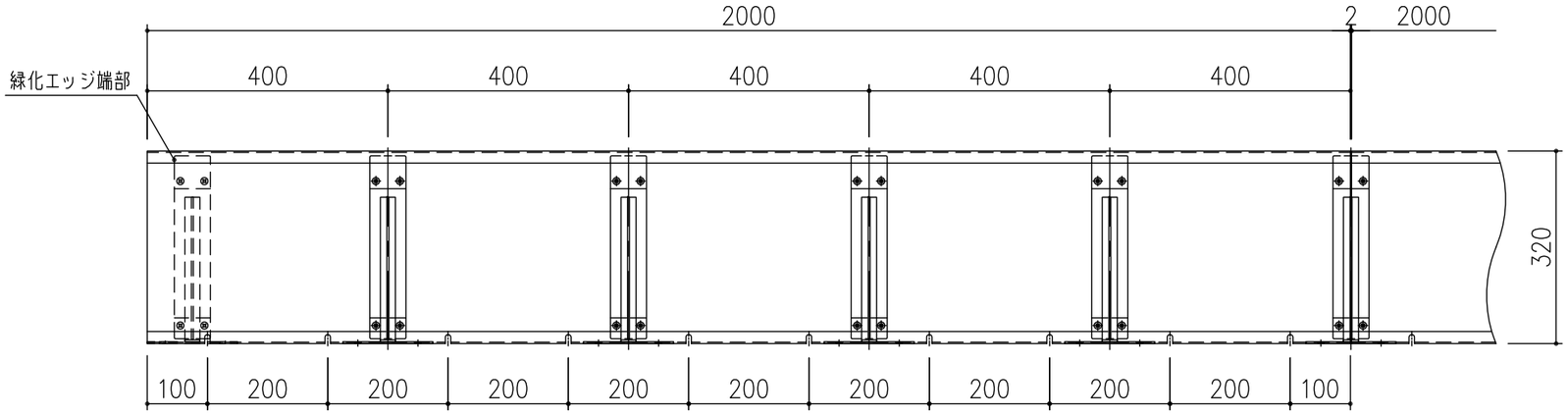

立面図　S=1/10

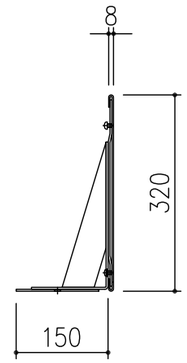

側面図　S=1/10

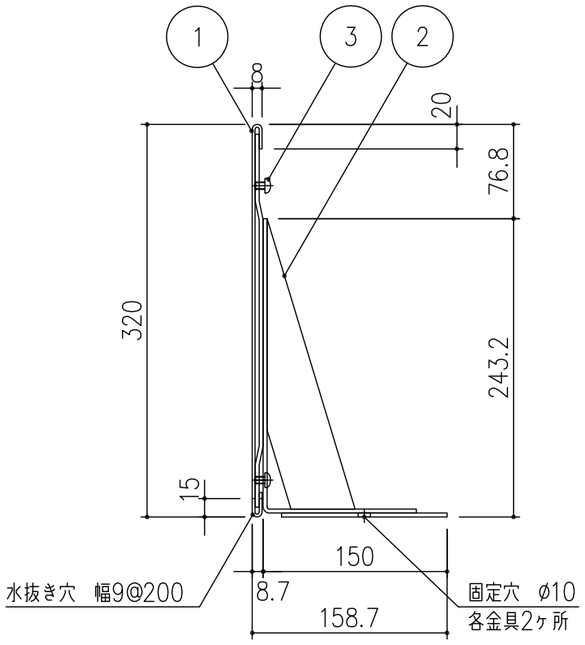

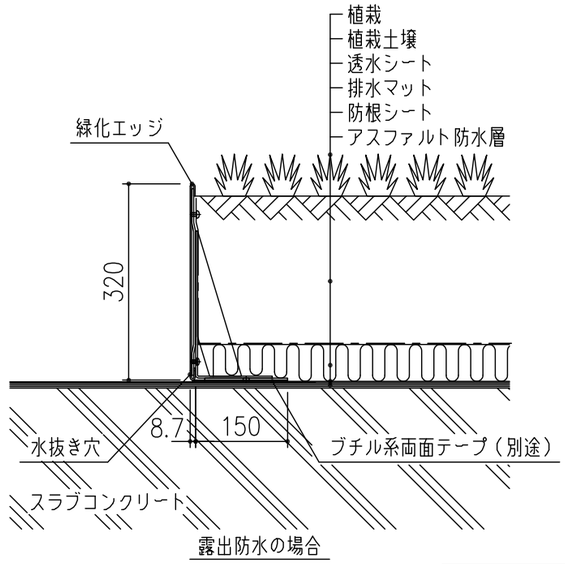

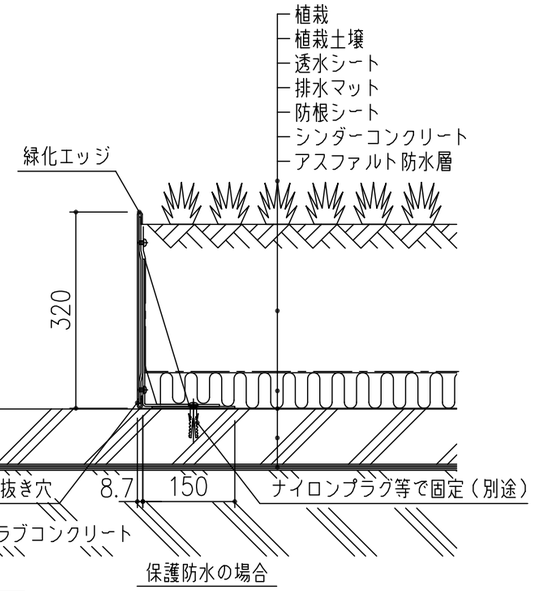

施工例図　S=1/10

現場対応　R=4m以上

※緑化エッジ端部は、必ず支持金具で固定してください。

項番	名称	材質	個数	kg/個	記事
3	なべ小ねじ	SS400	20		M6×8　電気亜鉛めっき
2	支持金具・連結金具	ZAM鋼板	5	1.4	t=2.3+3.2
1	緑化エッジ	ZAM鋼板	1	13.1	t=2.3

記号	内容	日付	編集
親番			
図歴			

担当	製図	照査	承認	尺度	名称
	藤本	齊藤	金子	1/10	DKC　緑化エッジ 屋上緑化見切り材　SOZR−300 ZAM鋼板製（t=2.3）曲線用
年　月　日				三角法	図番
第一機材株式会社					PC−E3−00692