免震エキスパンションジョイントカバーの施工について

●施工手順

① 枠・アンカースペースに合わせて躯体を打ち アンカーに合わせて指定位置に差し筋をする。	② 枠をセットし、レベル位置を決定後、差し筋に アンカーを溶接固定しモルタルで周囲を補強する。 幅止めは周囲の施工が終了するまで外さないで ください。	③ 枠周囲の施工が終了しましたら幅止めを外し 枠内面を清掃後、蓋をセットして施工終了です。 この時変位側の枠内側は仕上げレベラー 上面までモルタルで仕上げてください。

例：**XMJT-歩-600**（ステンレス製）

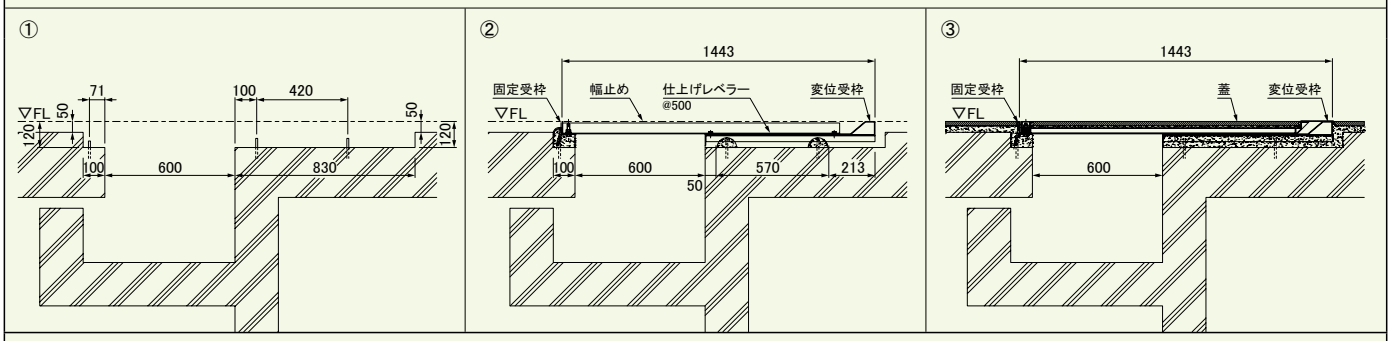

例：**XMJT-歩F-600**（スチール製）

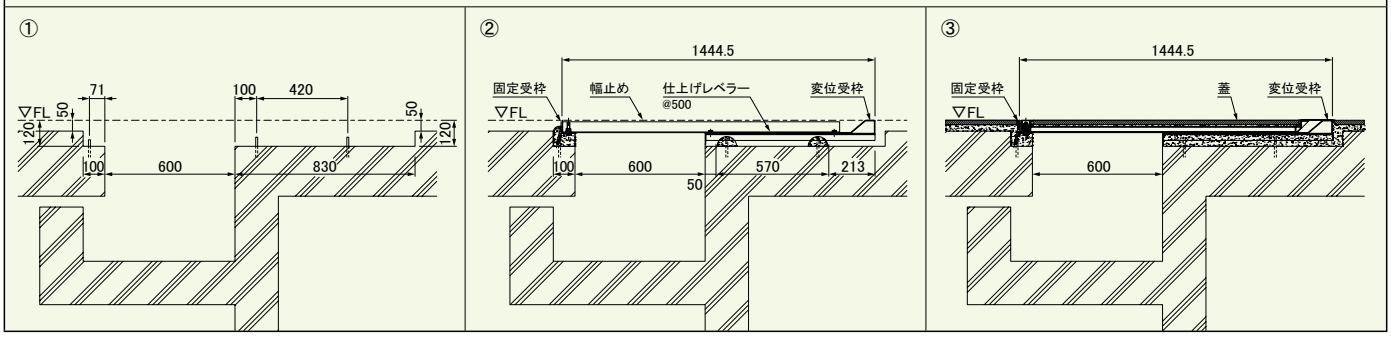

●コーナー部施工例（45°分割）　例：**XMJT-歩-600**（ステンレス製）

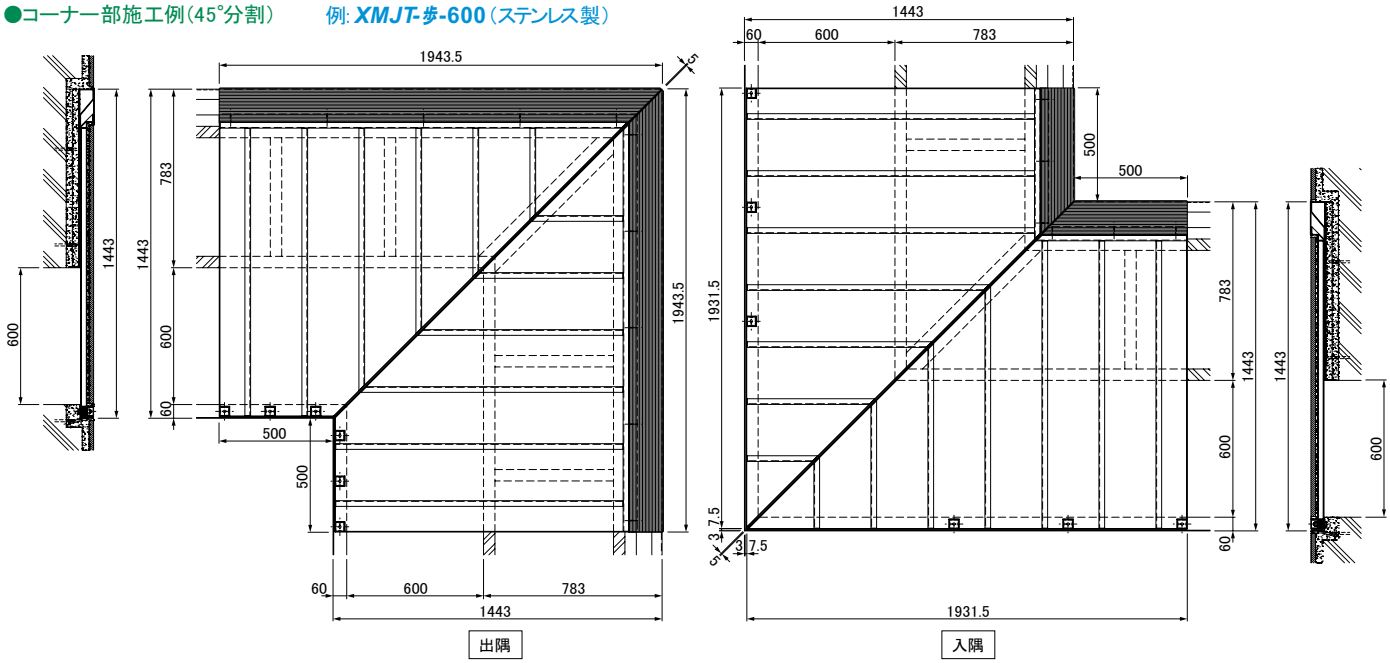
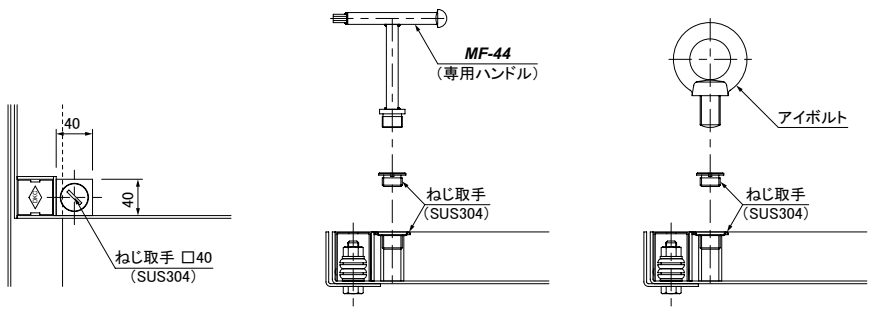
●オプション部品 ねじ取手（開閉方法）