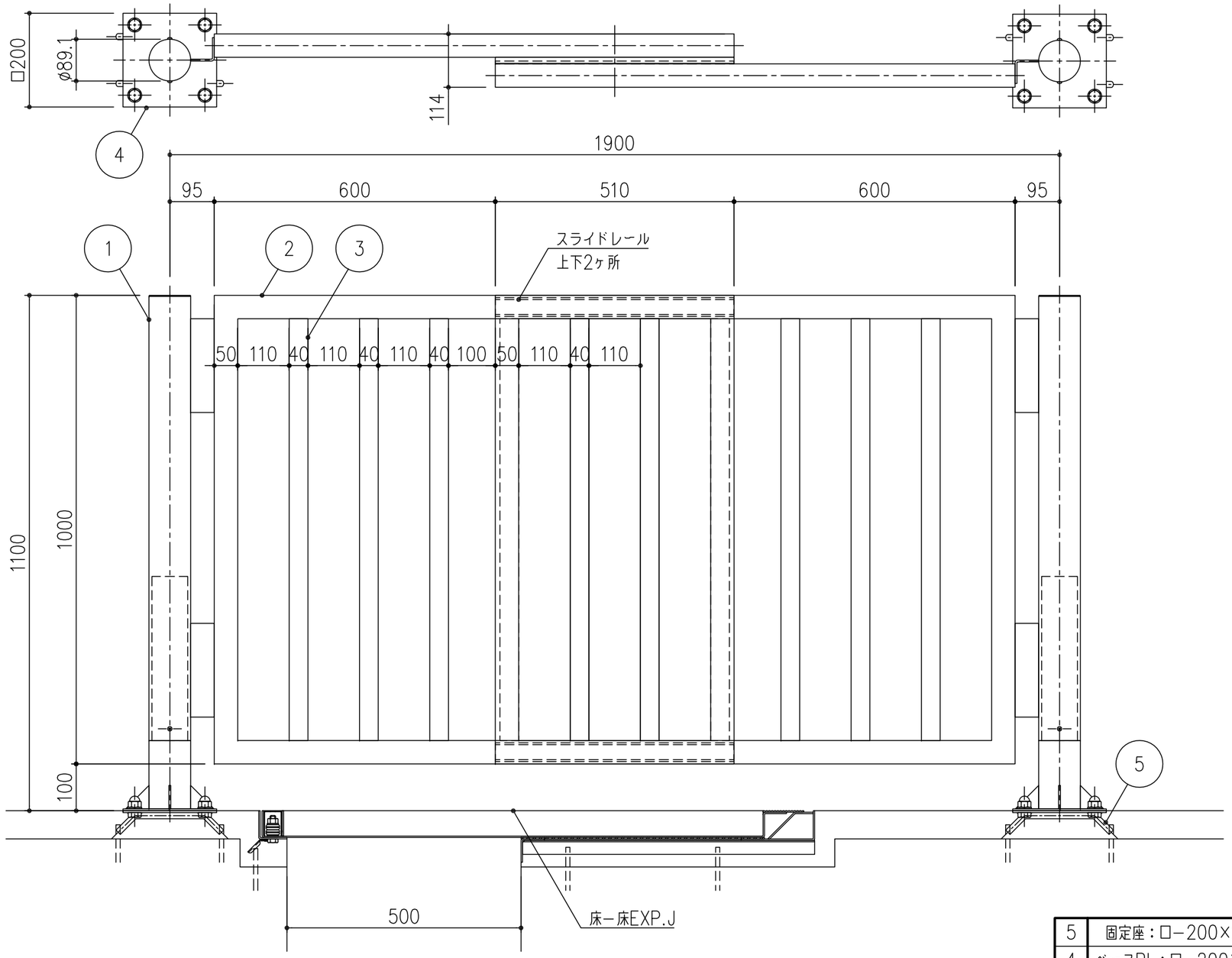

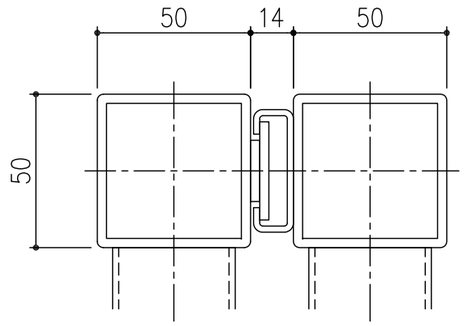

スライドレール　S=1/2

項番	名称	材質	個数	kg／個	記事
5	固定座：□－200×200×4.0	SUS304		85	六角ボルト、座金、袋ナット：M16付
4	ベースPL：□－200×200×4.0				H.L
3	格子：□－40×40×2.0				
2	フレーム：□－50×50×3.0				
1	支柱：ø89.1×2.0				

変位追従性
X－X：±500mm
Y－Y：±500mm
Z－Z：±50mm

記号	内容	日付	編集
親番			
図歴			

担当	製図	照査	承認
	吉田	気田	若山

平成　年　月　日

第一機材株式会社

1／10 尺度

三角法

名称：DKC　ステンレス製免震手摺
縦格子タイプ
XMFK－500・1100×1900

図番：X－E3－01296